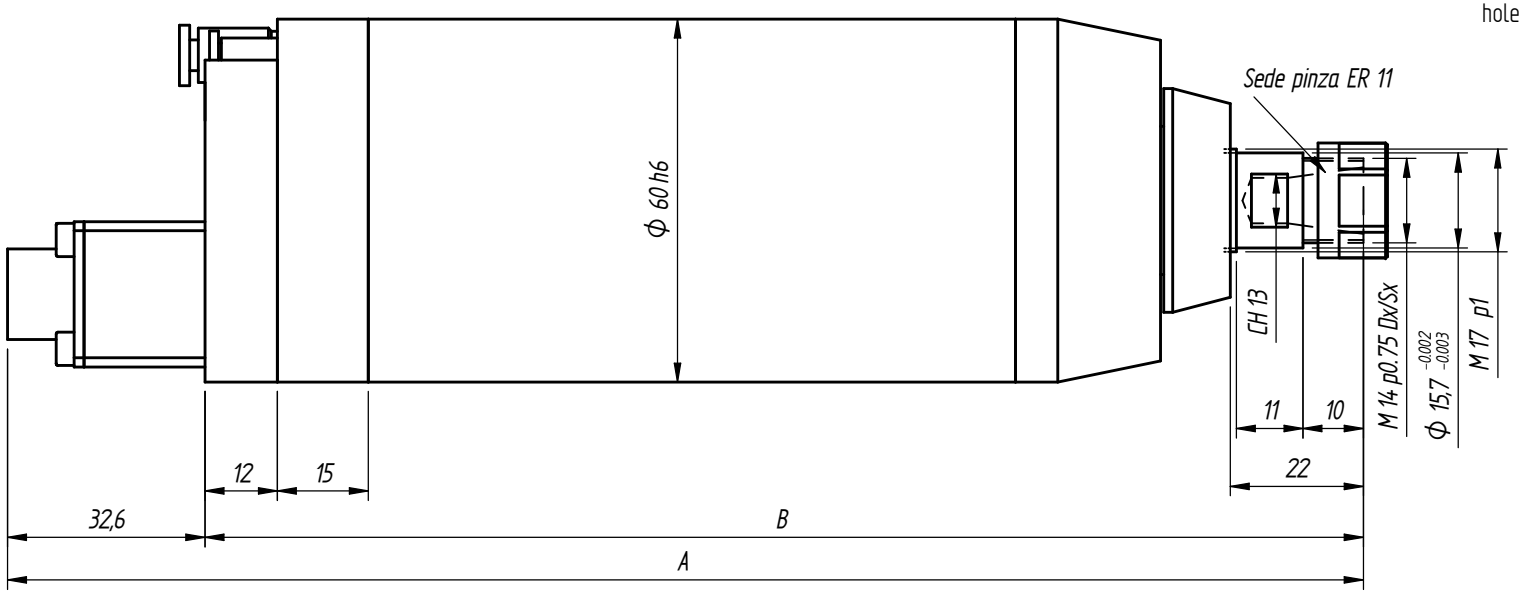

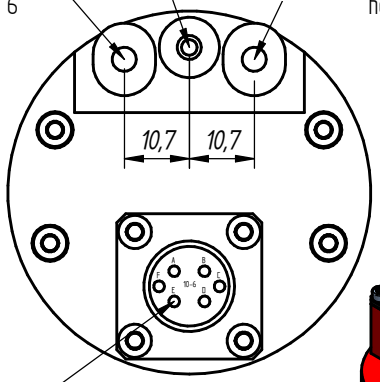

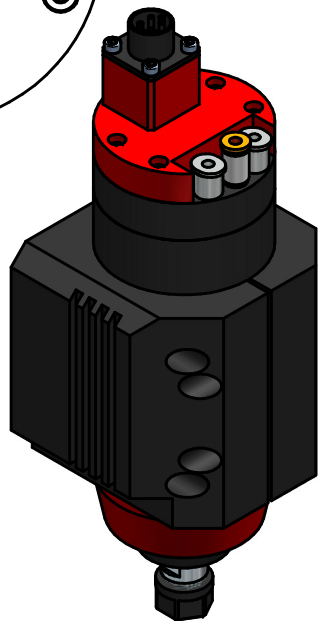

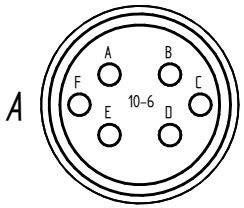

A – fase motore
B – fase motore
C – fase motore
D – filo di massa
E–F – sonda termica

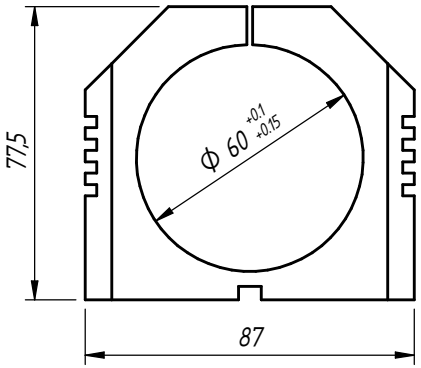

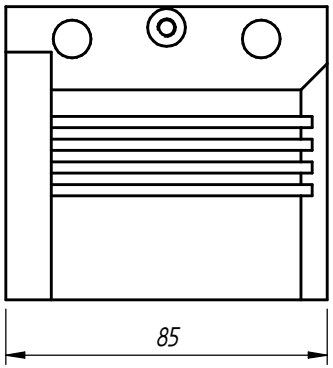

TIPO	A	B
AF 60 2.5/2	189.1	156.5
AF 60 6/2	224.1	191.5