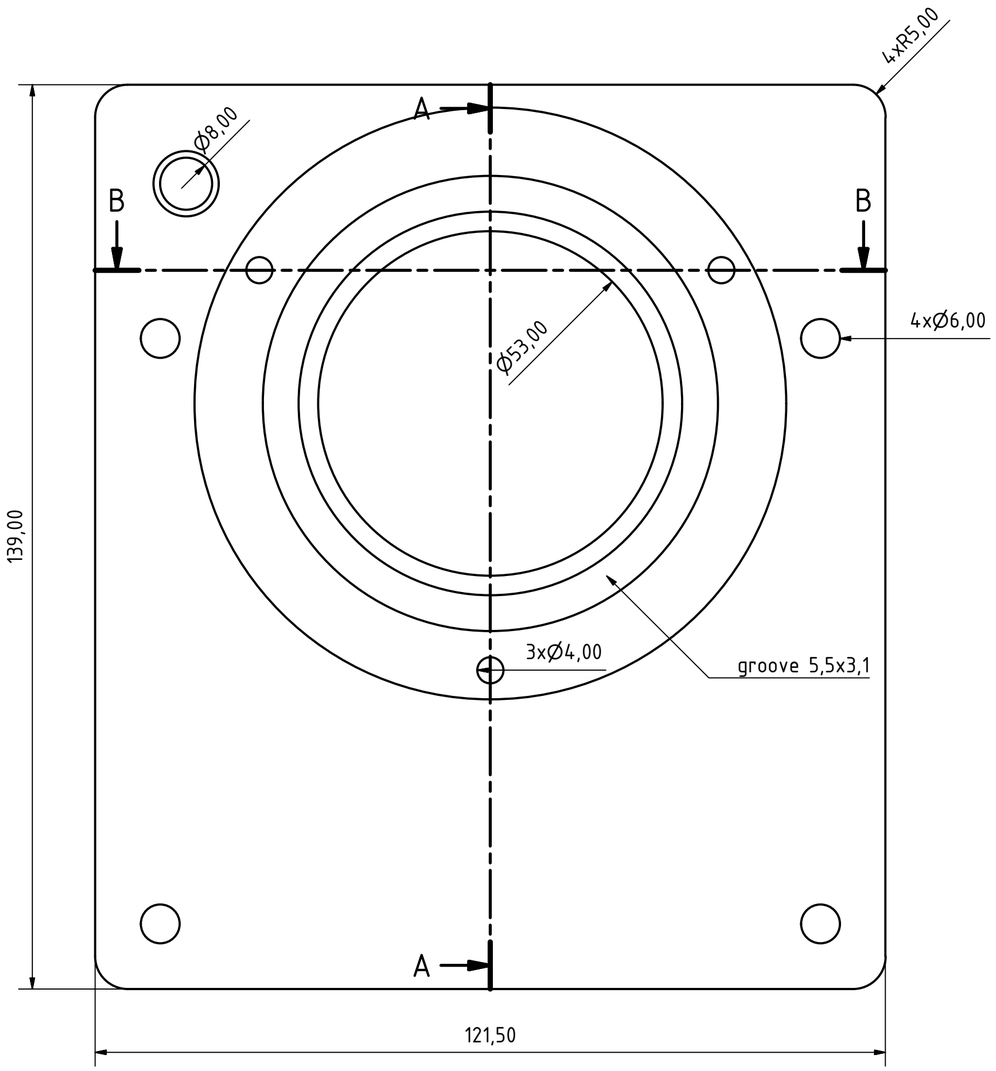

A–A (1,5 : 1)

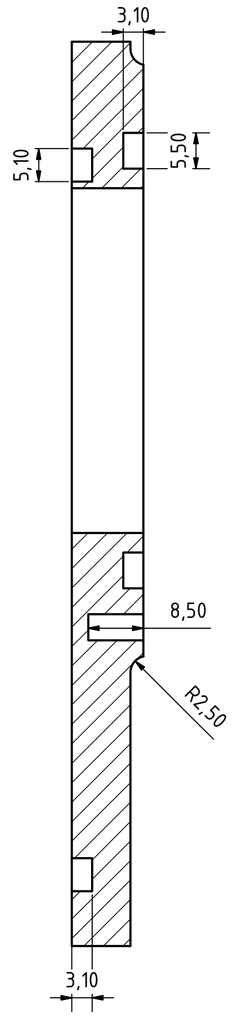

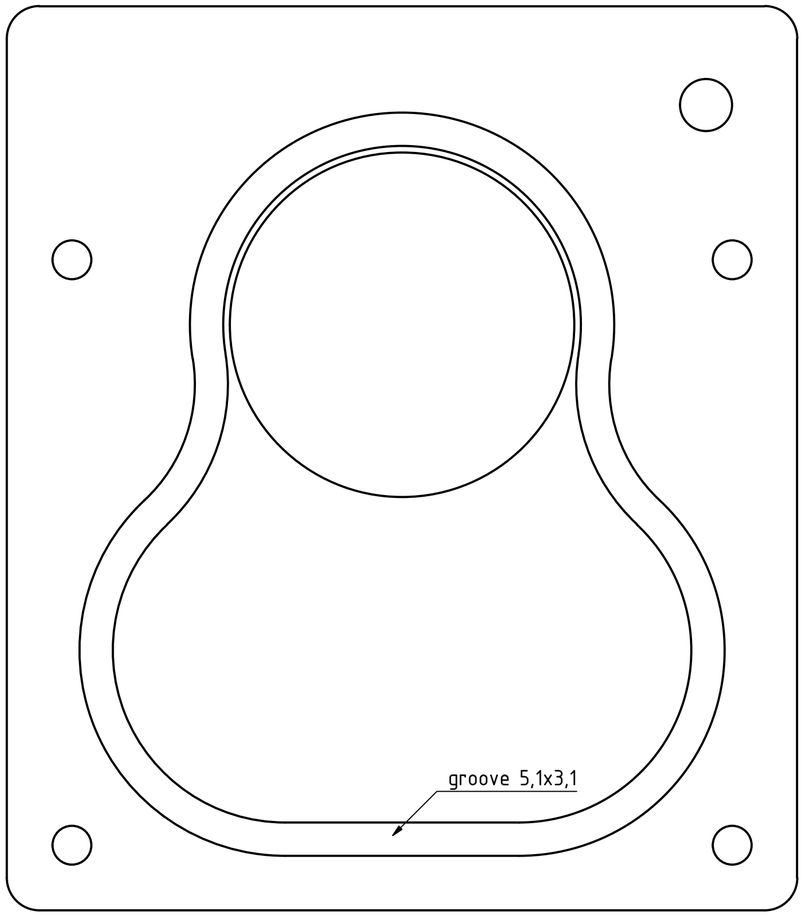

B–B (1,5 : 1)

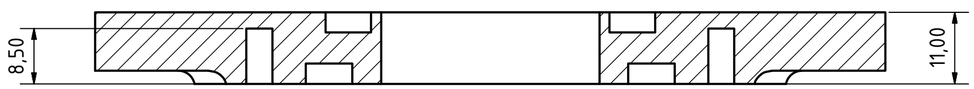

material:
W.Nr. 1,3401
DIN X120Mn12

					Datum	Jméno
				Nakreslen	6.1.2019	tz
				Zkontrolován		
				Norma		
Stav	Změny	Datum	Jméno			

1

A2