REVISION HISTORY			
REV	DESCRIPTION	DATE	APPROVED

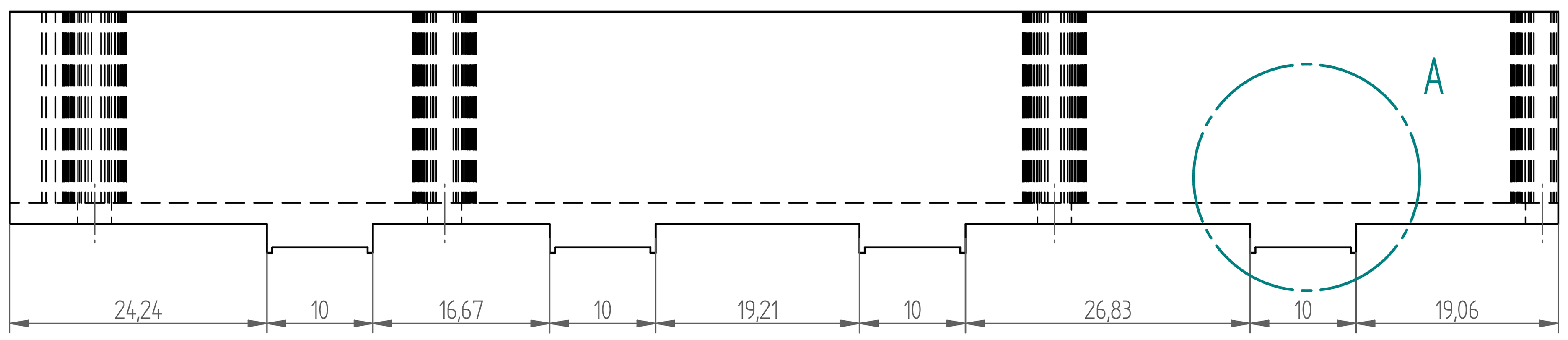

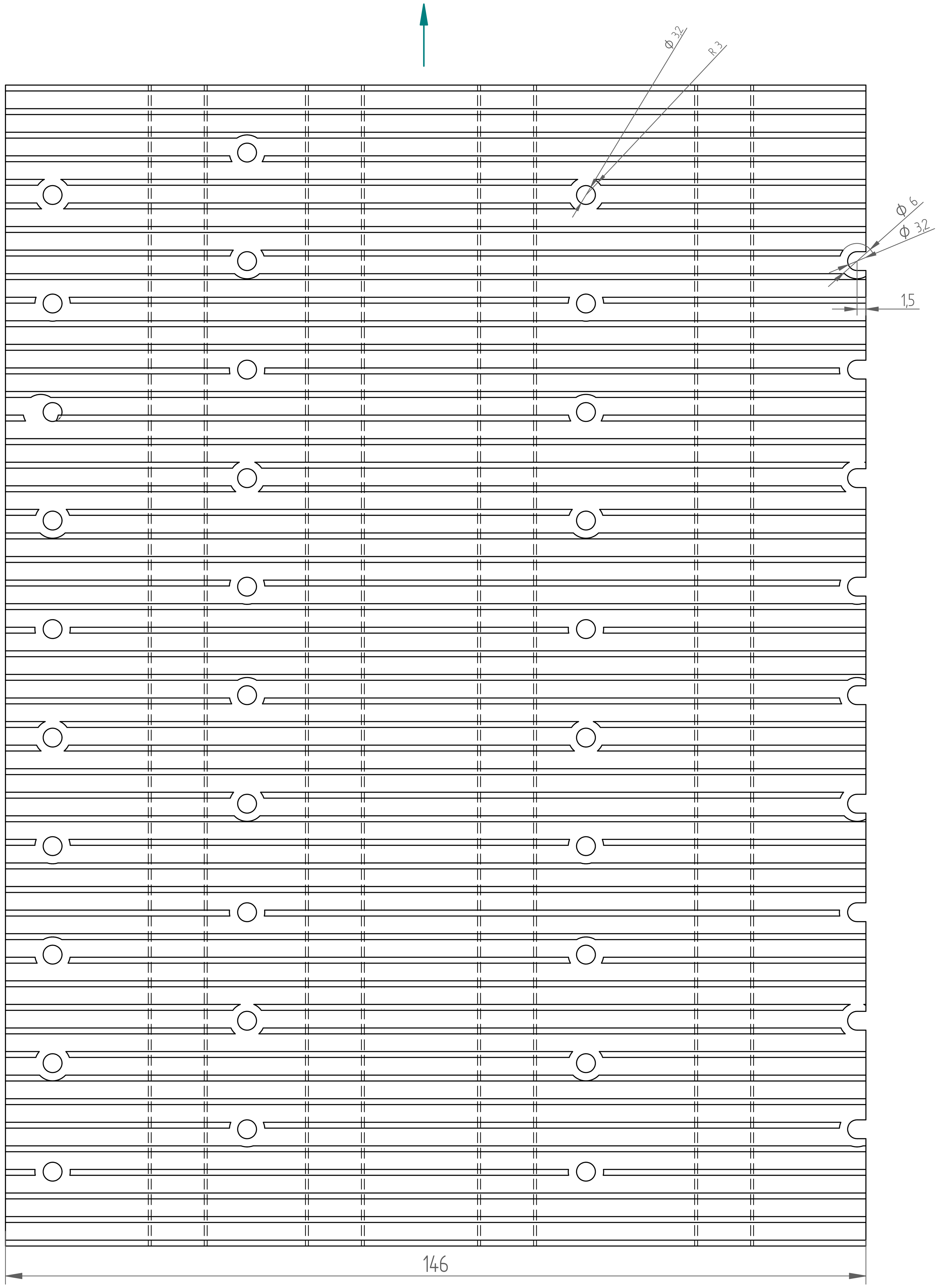

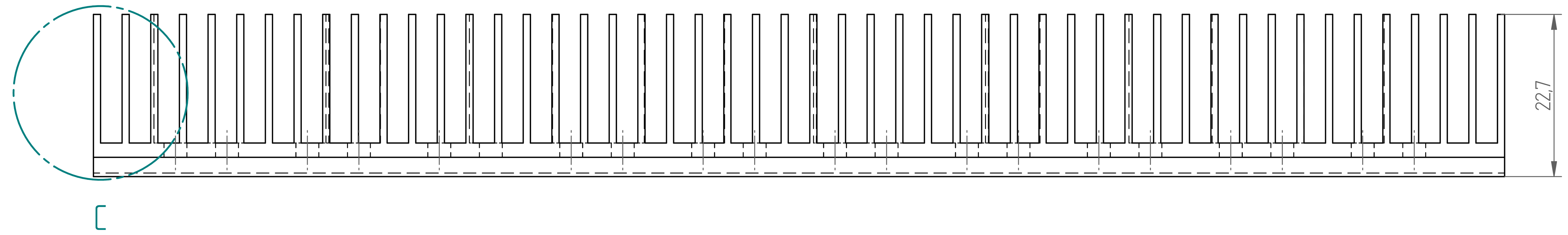

DETAIL C

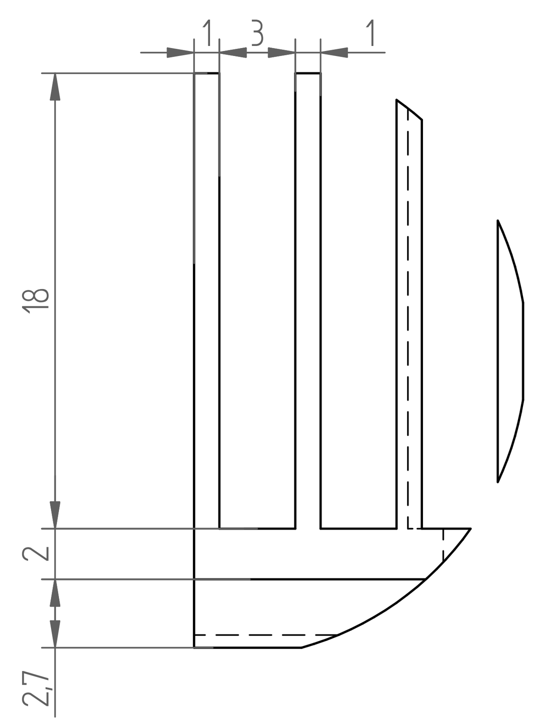

DETAIL A

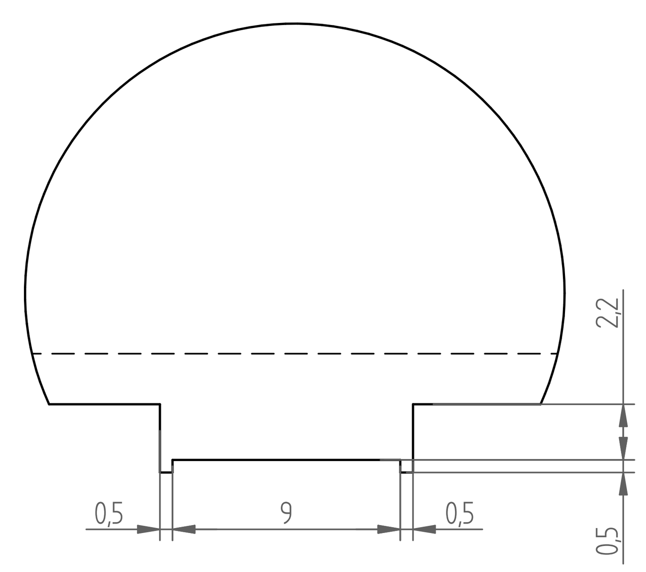

POHLED B – rozteče děr

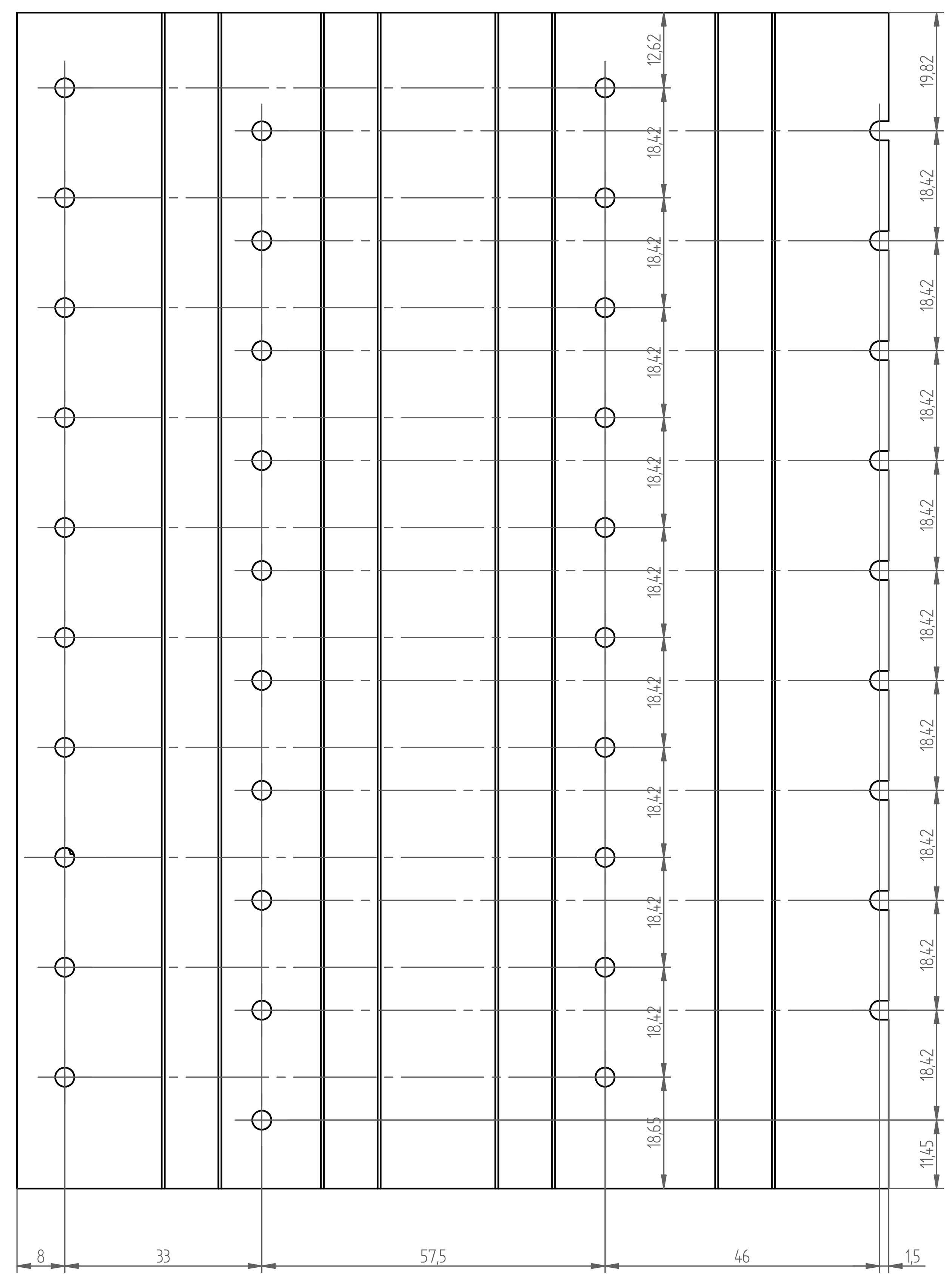

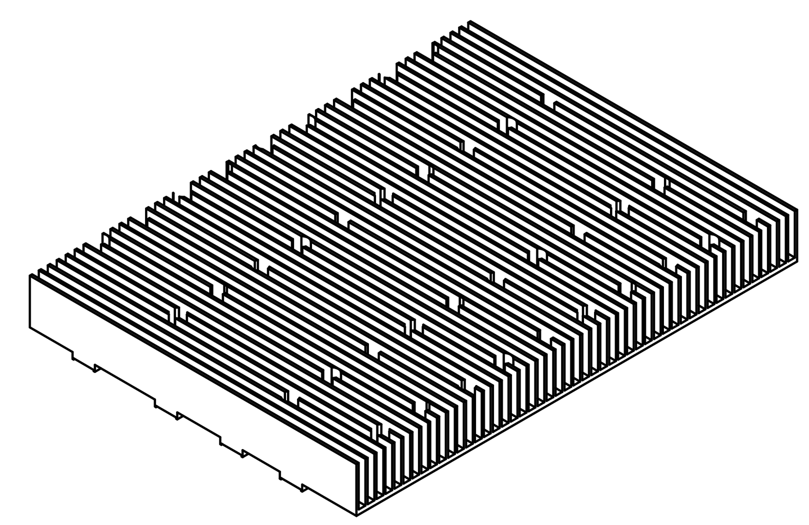

	NAME	DATE	BRAIINS
DRAWN	Veselský A.	07.10.2021	
CHECKED			TITLE: Chladič
ENG APPR			
MGR APPR			
			SIZE: A1 · Cislo dokumentu: Heatsink · REV
			FILE NAME: Heatsink.dft
			ISO-E · Měřítko: 2:1 · váha: 0,5 kg · SHEET 1 OF 1