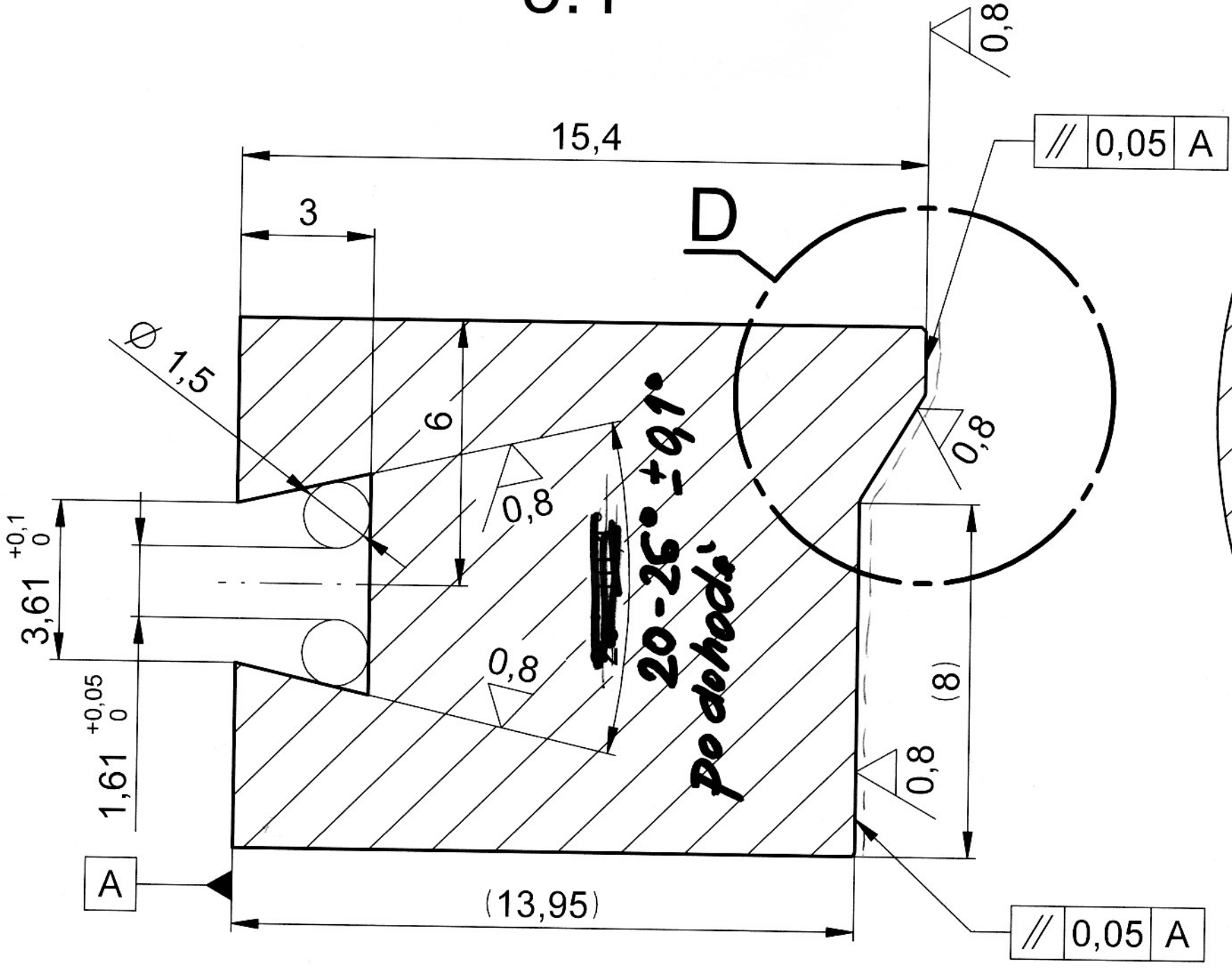
15,4
3
D
Ø 1,5
6
0,8
0,8
0,8
0,8
0,8
20-26° ±0,1°
po dohodě
3,61 +0,1 0
1,61 +0,05 0
(8)
(13,95)
A
// 0,05 A
// 0,05 A