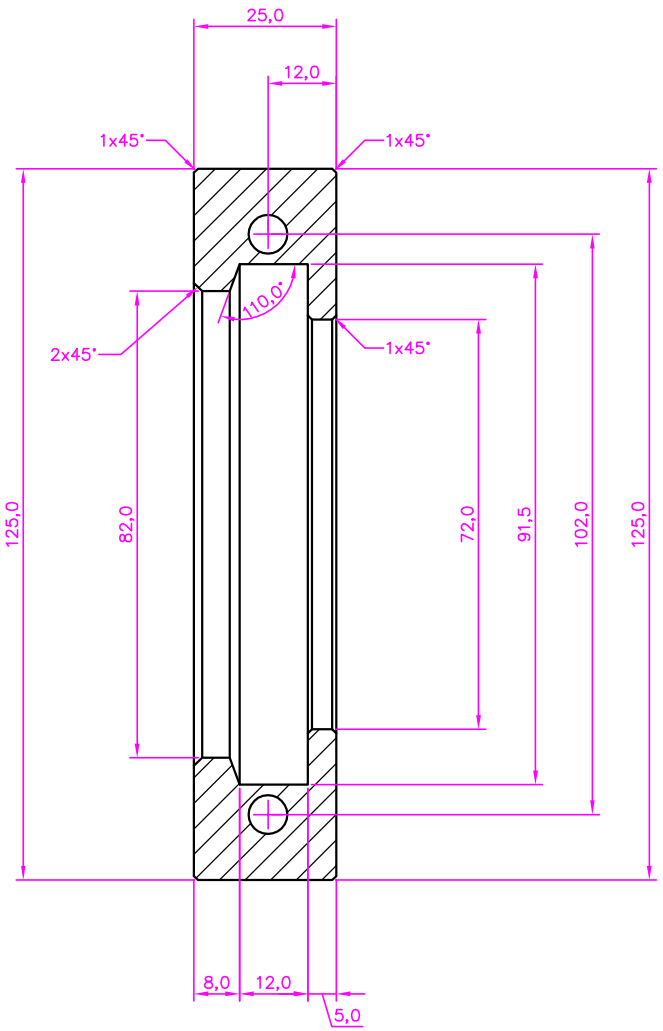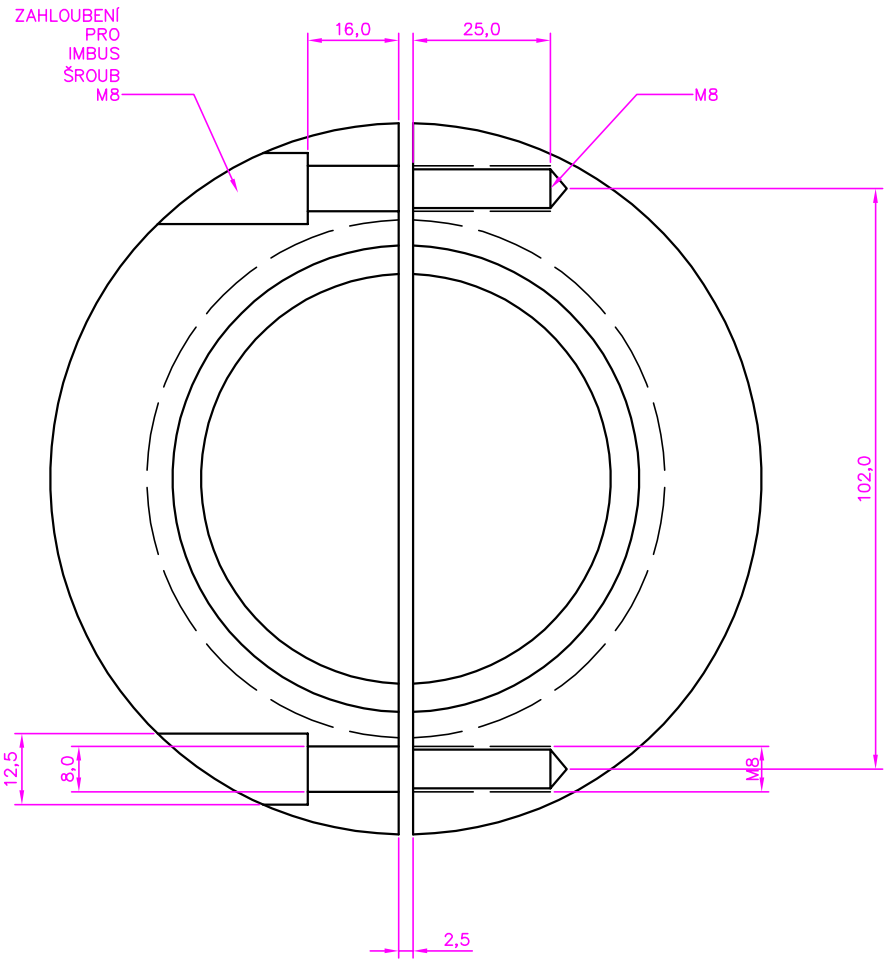# SVĚRNÝ KROUŽEK PŘÍRUBY SKLÍČIDLA (S-28)