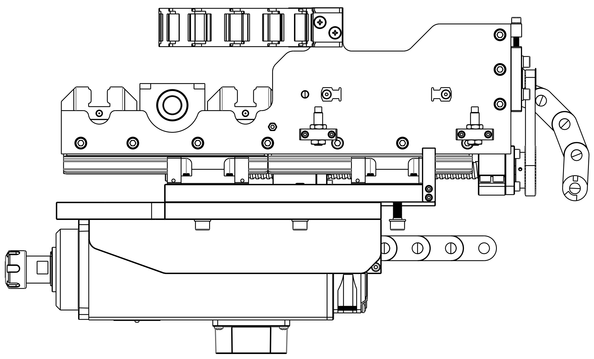

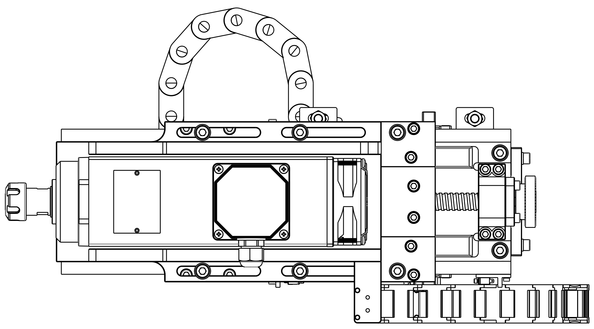

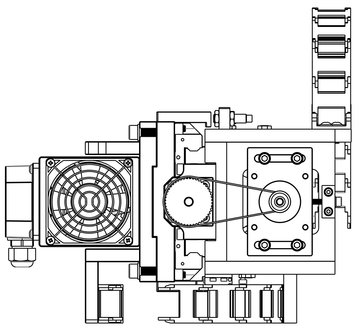

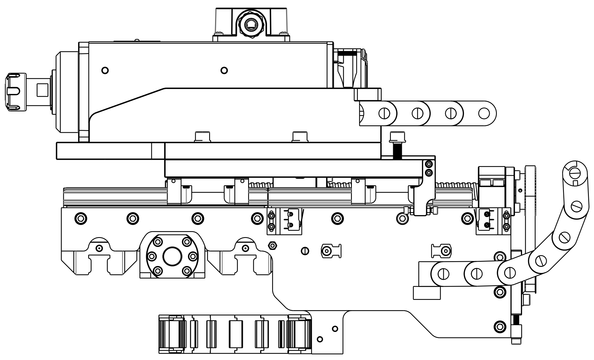

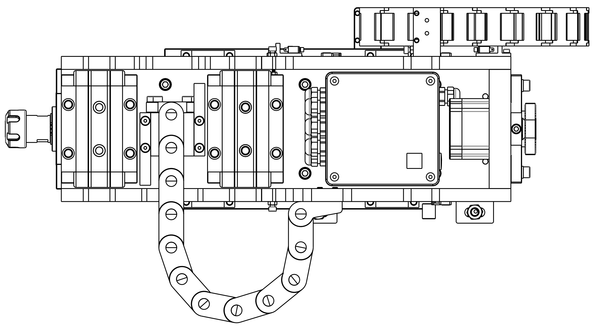

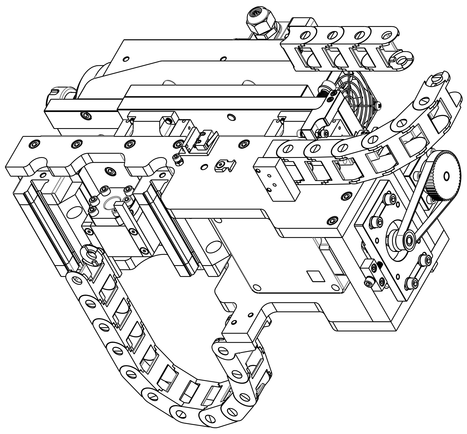

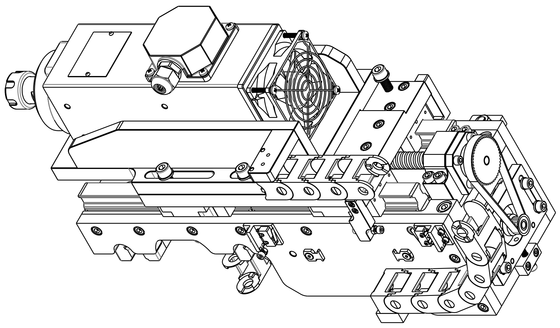

POZNAMKA	
MATERIAL	
MYTINA	PRESUN
1:2	
FORMAT A3	
DNE	
	DNINNO
PROJEKT	
NAZEV	
	ZMENA
	ELEKTRA TESTA VANA
STAV VYKRES	
TOLLD VYKRESU	
POST.LISTY 1	INDEX VYKRES
	DATUM
	PODPIS
	INDEX ZMENY
1:1	
A0	