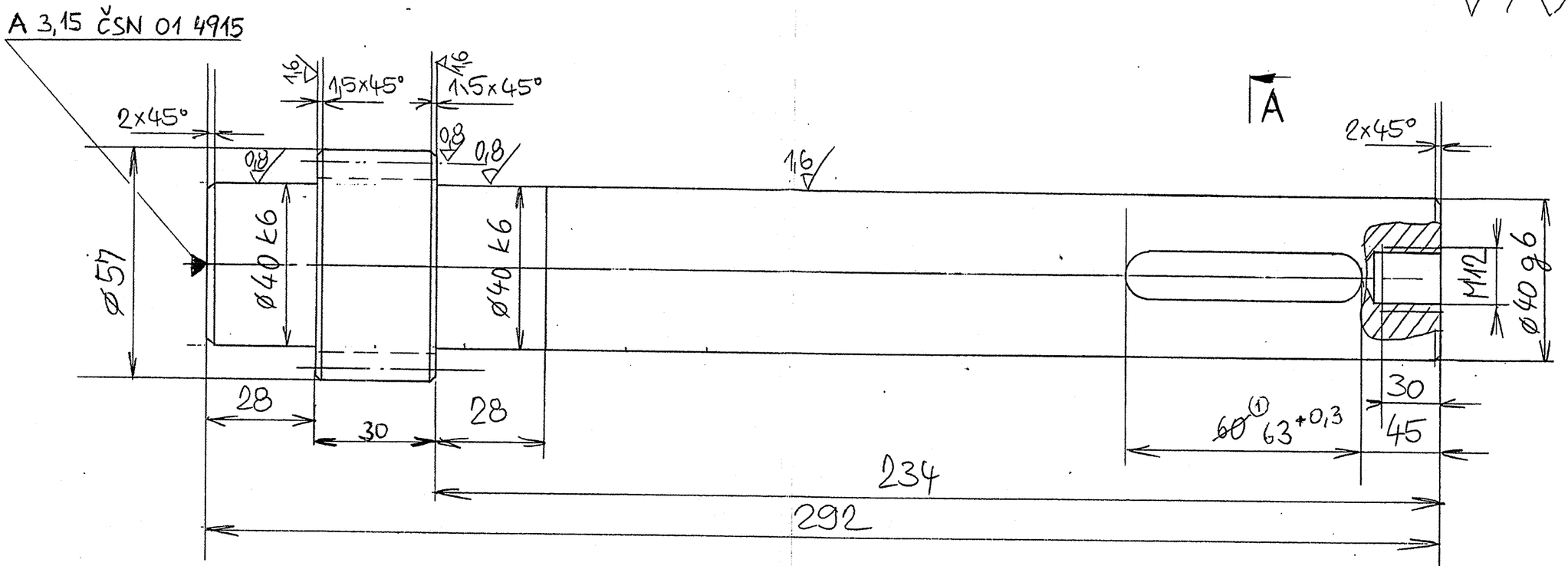

6,3

A-A

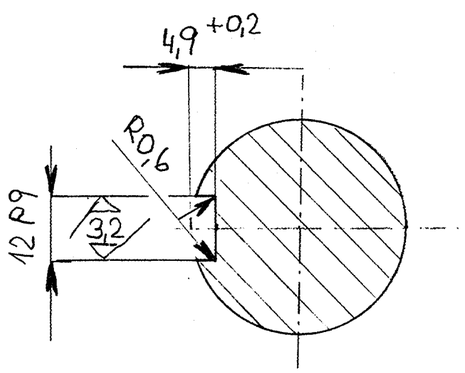

D_a	~~51~~	54 (1)
m	3	
z	~~17~~	18 (1)
α	20°	
D_{ah}	57	60 (1)
D_{fp}	~~43,5~~	(46,5) (1)
	PŘÍMÉ	
SPOLUZABÍRAJÍCÍ KOLO Č.V.	05-4	

(1) ZMĚNA MATERIÁLU 14 221 NA 15 260. 9.7.2014 Malecha

A ZMĚNA POČTU ZUBŮ ZE 17 NA 18, KÓTY 60 NA 63.

IONTOVĚ NITRIDOVÁNO DO HL. 0,25

ZUŠLECHTĚNO NA 900 ± 50 MPa

CEMENTOVAT, KALIT

1	TYČ ø 60 -	292		~~14221~~ 15260 (1)				ČSN 42 5515.11	10 ks
Poč. list	Název-Rozměr	Polotovar	Mater. konečný	Mat. vrstvení	Třída odp.	Čistá váha	Hrubá váha	Číslo výkresu	Pos.

Poznámka | Číslo vrstvení

Měřítko 1:1	Vyšel		Číslo snímku		Datum	Podpis	Index změny
	Kontroloval						
	Výr. norm. ref.						
	Výr. proj.	7.-7.07 2002	Č. transp.				

Skupina	Starý výkres	Nový výkres	
Název: OZUBENÉ KOLO ~~17~~ 18 ODSTUPNÍ HŘÍDEL	Formát	Čís. výkresu 05-3	List