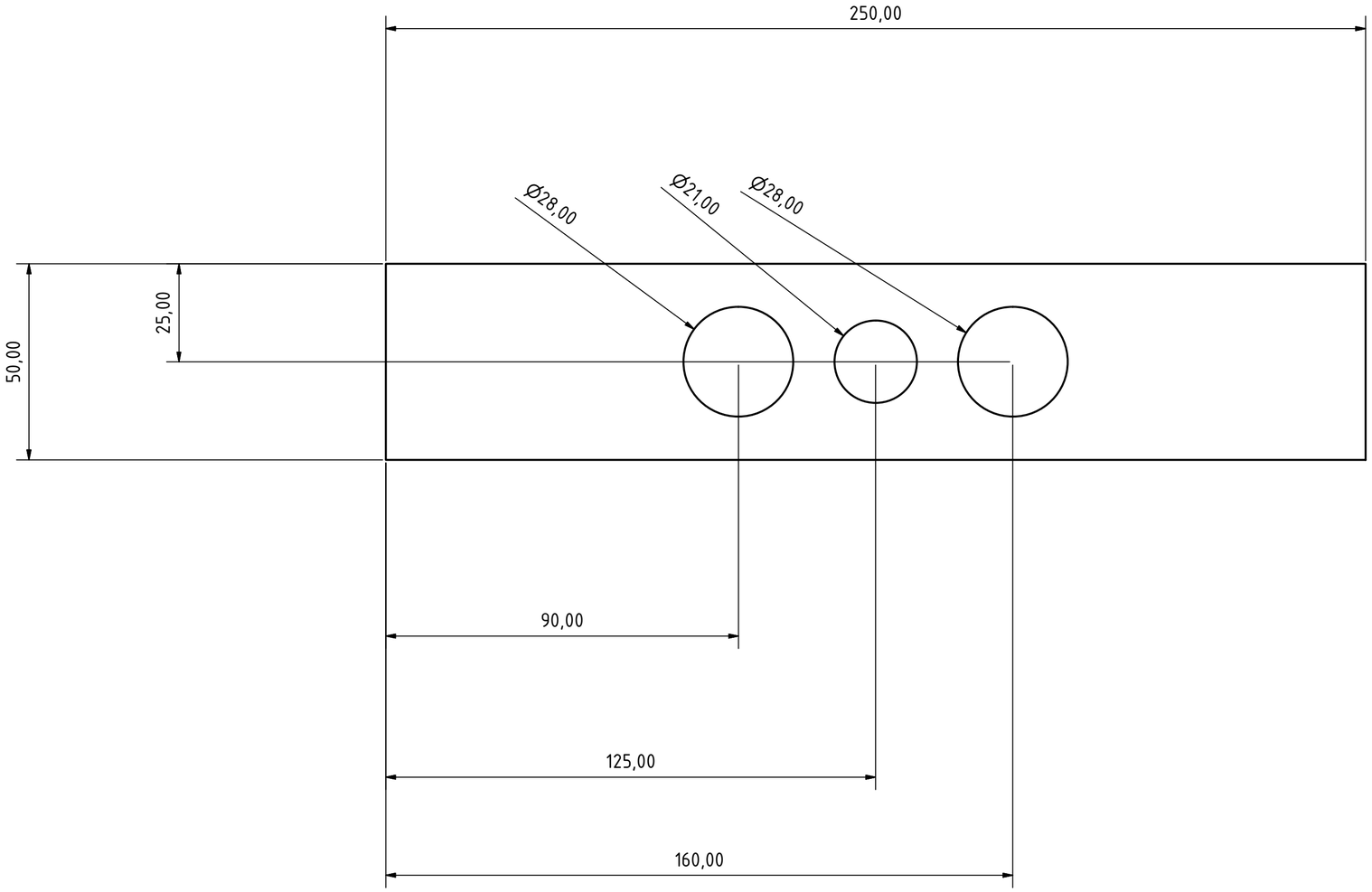

					Datum	Jméno
				Nakreslen	26.04.2016	pavel
				Kontrola		
				Norma		
Stav	Změny	Datum	Jméno			

1

A2