převod	otáčky vřetene
AC	228
AD	487
AE	990
BC	348
BD	738
BE	1501
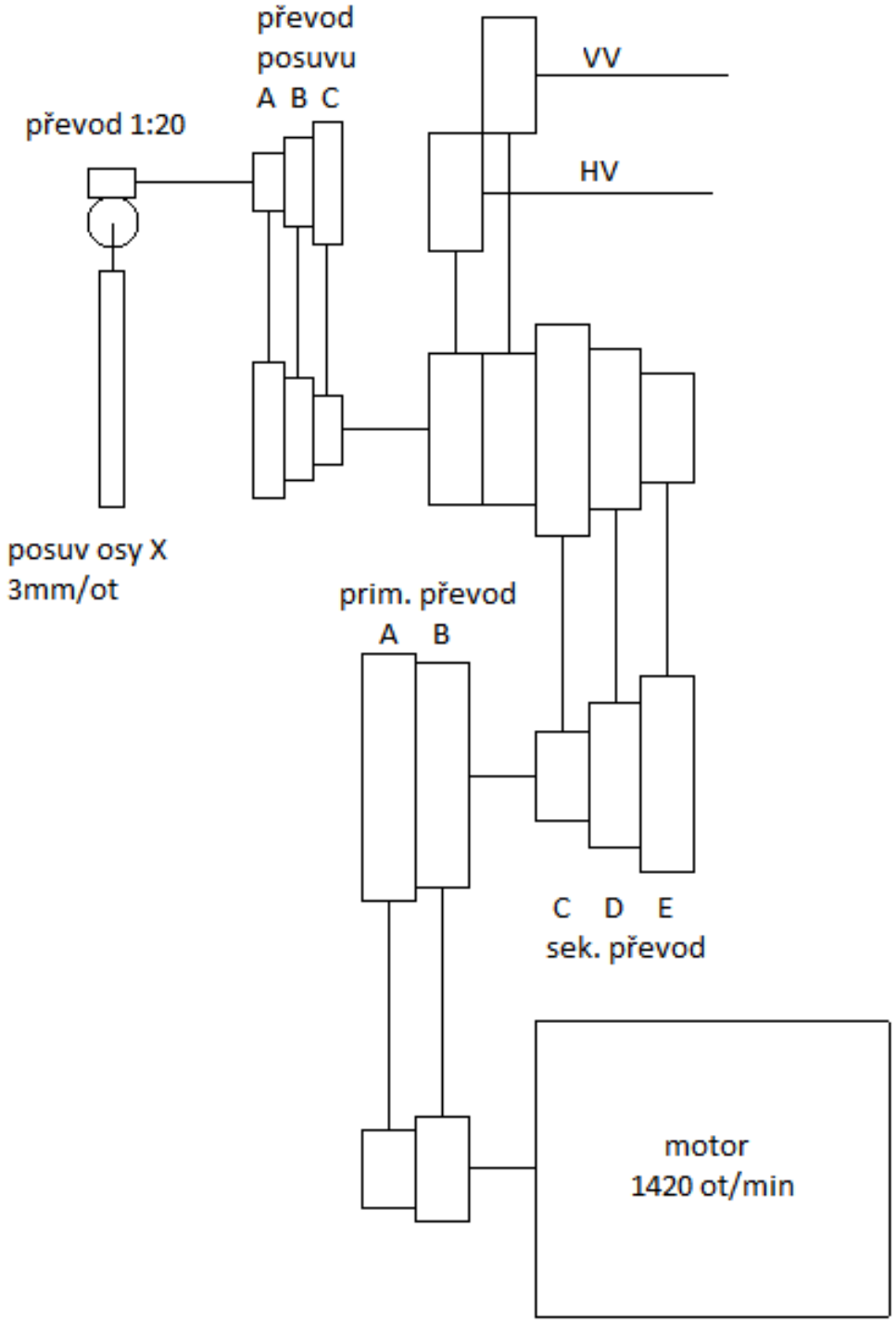
předloha	př.posuv	posuv (mm/min)
A	A	153
A	B	78
A	C	39
B	A	231
B	B	114
B	C	57