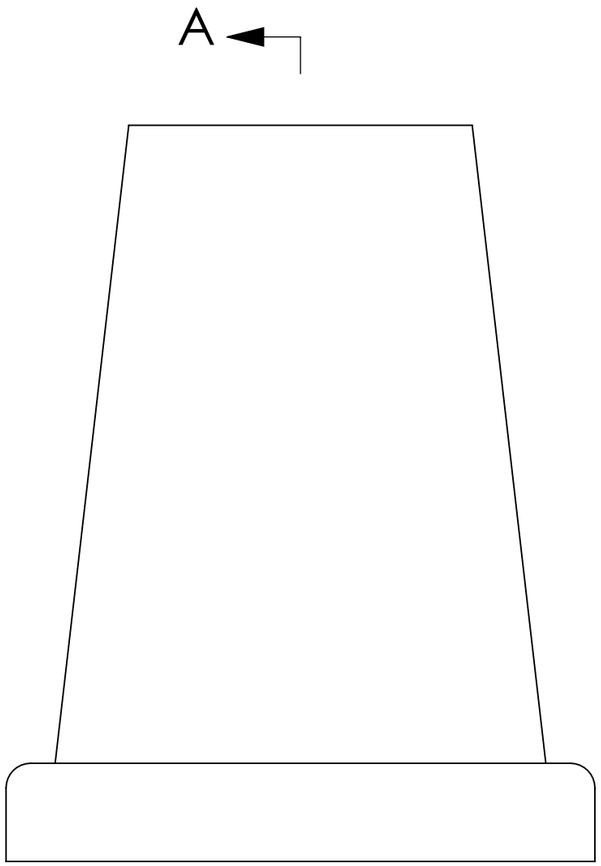

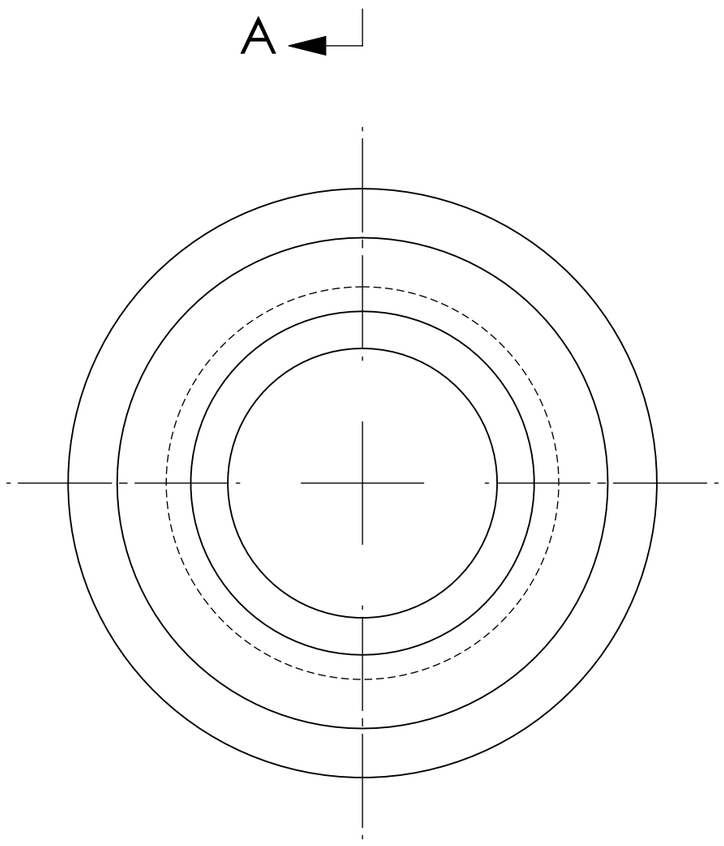

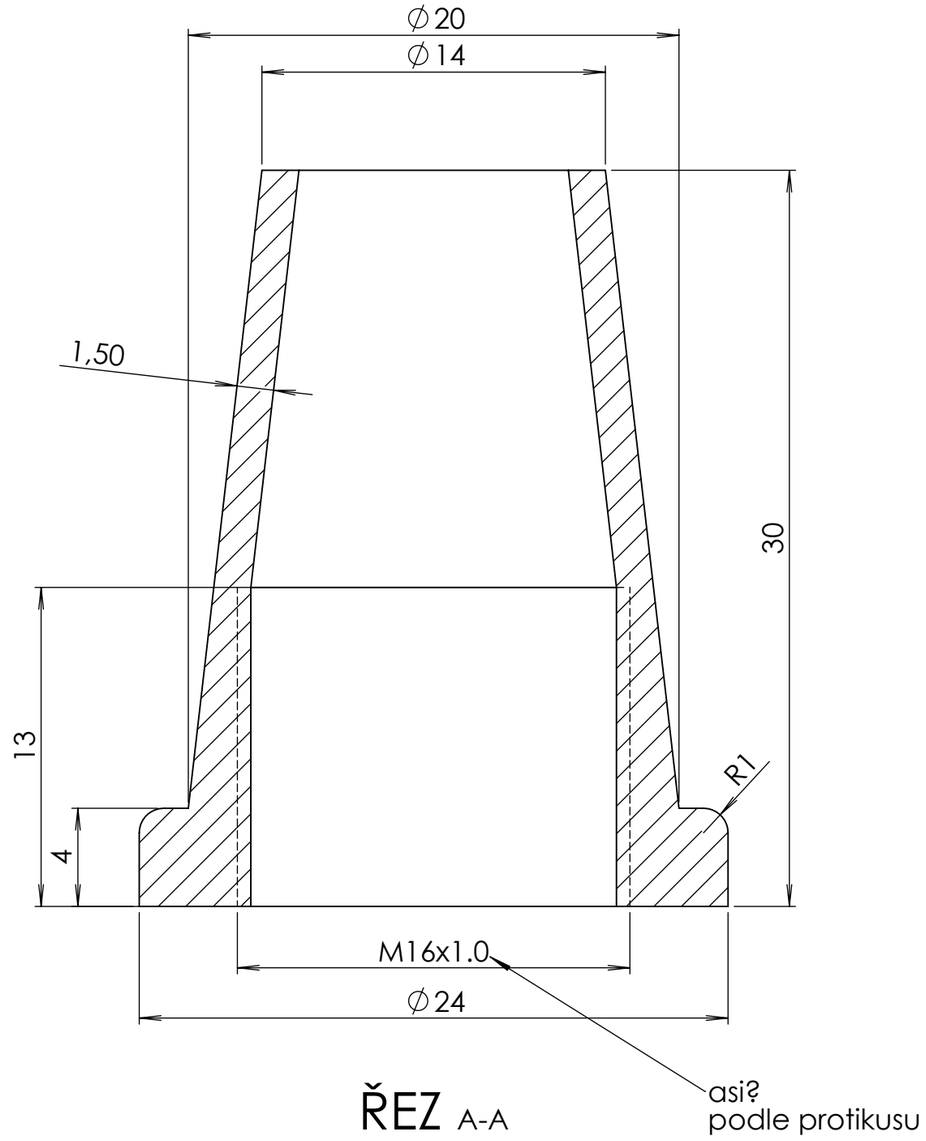

ŘEZ A-A
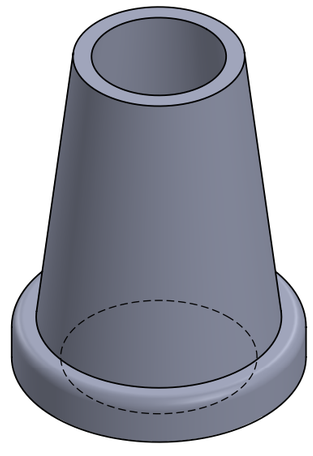
MĚŘÍTKO 4 : 1