Ra3,2

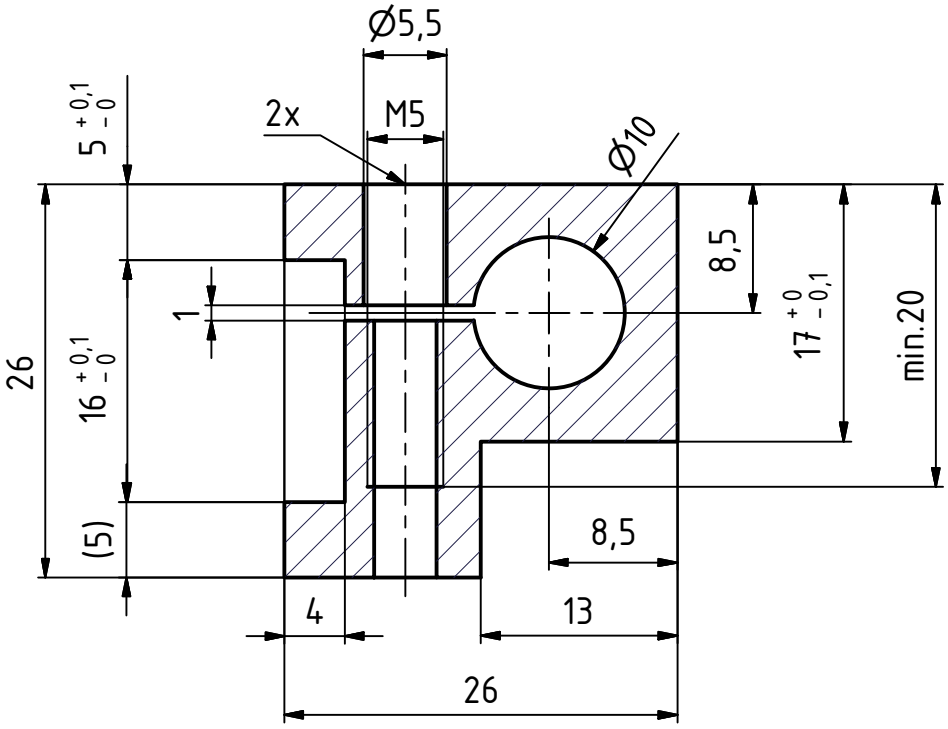

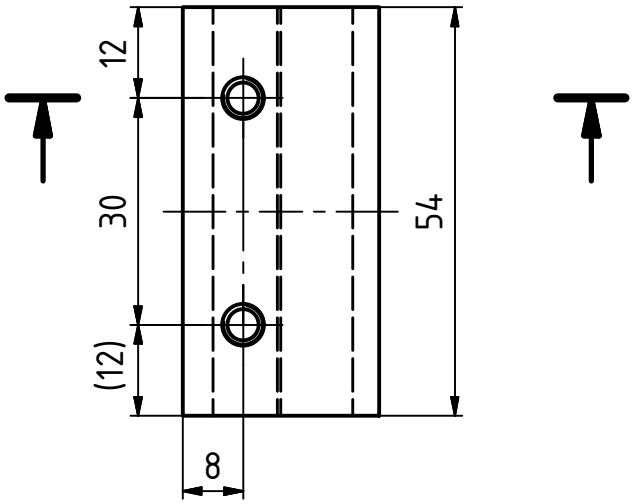

1. Zušlechtit na 45 HRC.
(Kaleno při 840-870°C v oleji, popuštěno při 180°C).

Poz :					
Uložení modelu : D:\003_206\SM 16 B - držák 16 mm.ipt					
Autor 3D :	Formát : A4	Datum	Změna	index	Podpis
Kreslil :	Měřítko :2:1			() x	
Datum : 22. 1. 2018	Hmot. : kg			() x	
Tolerance : ISO 2768-mK		Mat.: 16 231.0			
SM 16 B		Název :			
		Číslo : Držák 16x4		List / Listů : 1 /1	

/D:\003_206\SM 16 B - držák 16 mm.idw