УНИВЕРСАЛЬНЫЙ
ТОКАРНО-ВИНТОРЕЗНЫЙ СТАНОК
ПОВЫШЕННОЙ ТОЧНОСТИ

UNIVERSAL PRECISION SCREW-CUTTING LATHE

UNIVERSAL-LEIT-UND ZUGSPINDELDREHBANK

TOUR UNIVERSEL A CHARIOTER ET A FILETER
DE HAUTE PRECISION

TORNO DE ROSCAR DE PRECISION ELEVADA

1И611П

СТАНКОИМПОРТ ● СССР ● МОСКВА
STANKOIMPORT ● SSSR ● MOSKVA

КАТАЛОГ ЗАПАСНЫХ ЧАСТЕЙ
CATALOGUE OF SPARE PARTS
VERZEICHNIS DER ERSATZTEILE
CATALOGUE DES PIECES DE RECHANGE
CATALOGO DE REPUESTOS

УНИВЕРСАЛЬНЫЙ ТОКАРНО-ВИНТОРЕЗНЫЙ СТАНОК ПОВЫШЕННОЙ ТОЧНОСТИ 1И611П

1И611П UNIVERSAL PRECISION SCREW-CUTTING LATHE

UNIVERSAL-LEIT-UND ZUGSPINDELDREHBANK ERHÖHTER GENAUIGKEIT 1И611П

TOUR UNIVERSEL A CHARIOTER ET A FILETER DE HAUTE PRECISION 1И611П

TORNO DE ROSCAR DE PRECISION ELEVADA 1И611П

КАТАЛОГ ЗАПАСНЫХ ЧАСТЕЙ
CATALOGUE OF SPARE PARTS
VERZEICHNIS DER ERSATZTEILE
CATALOGUE DES PIECES DE RECHANGE
CATALOGO DE REPUESTOS

СТАНКОИМПОРТ ● СССР ● МОСКВА
STANKOIMPORT ● SSSR ● MOSKVA

Каталог запасных частей токарно-винторезного станка модели 1И611П в настоящем издании составлен с учетом изменений, внесенных предприятием в конструкцию станка по состоянию на 1 января 1980 г.

Предприятие оставляет за собой право вносить конструктивные изменения, которые не отражены в каталоге.

The edition of the catalogue includes modifications made in the lathe design till January 1, 1980.

The enterprise reserves the right to make constructive alterations.

Verzeichnis der Ersatzteile von Leit- und Zugspindeldrehbank 1И611П in vorliegender Ausgabe ist mit Berechnung der Änderungen zusammengestellt, die vom Betrieb bis zum 1. Januar 1980 in die Maschinenkonstruktion eingetragen sind.

Konstruktionsveränderungen, die im Verzeichnis der Ersatzteile nicht wiedergegeben werden, bleiben vom Betrieb vorbehalten.

En éditant le présent Catalogue nous avons tenu compte des modifications apportées par l'entreprise dans la construction du tour jusqu'au 1-er janvier 1980.

L'entreprise réserve le droit d'apporter des modifications postérieures.

La editación del catálogo presente incluye modificaciones de la empresa hechas en la construcción del torno hasta el 1-er enero de 1980.

La empresa reserva el derecho de aportar las modificaciones posteriores.

№ узла на рис. Unit No. in Fig. Baugruppen-Nr. im Bild N° de l'ensemble sur la fig. No. del conjunto en la fig.	Наименование	Description	Benennung	Dénomination	Denominación
1	2	3	4	5	6
1И611П.10	Станина	Bed	Bett	Bâti	Bancada
1И611П.17	Редуктор	Reducer	Reduziergetriebe	Réducteur	Reductor
1И611П.20	Бабка передняя	Headstock	Spindelstock	Poupée avant	Cabezal de husillo
1И611П.25*	Гитара	Quadrant	Räderschere	Lyre	Guitarra
1И611.30	Коробка подач	Feed gearbox	Vorschubkasten	Boîte d'avances	Caja de avances
1И611П.40	Бабка задняя	Tailstock	Reitstock	Contre-poupée	Contrapunta
1И611.52	Фартук	Apron	Räderplatte	Tablier	Tablero
1И611П.60	Суппорт	Carriage	Support	Chariot	Carro soporte
1И611.63*	Резцедержатель с эксцентриковым отводом	Toolholder with cam-type withdrawal	Drehmeißelhalter mit Exzenterabfuhr	Porte-outil à excentrique	Portaútil con retroceso a excéntrica
1И611.64*	Резцедержка задняя	Rear toolholder	Hinterer Stahlhalter	Porte-outil arrière	Portaútil trasero
1И611.66*	Упор продольный	Longitudinal stop	Längsanschlag	Butée longitudinale	Tope longitudinal
1И611.68*	Упор четырехпозиционный	4-station stop	Anschlag mit 4 Positionen	Butée à 4 positions	Tope de 4 posiciones
1И611П.67*	Упор поперечный индикаторный	Indicator-type cross stop	Meßuhr-Queranschlag	Butée transversale à comparateur	Tope transversal con indicador
1И611.70А	Охлаждение	Coolant system	Kühlung	Refroidissement	Refrigeración
1И611.72	Смазка	Lubrication	Schmierung	Graissage	Lubricación
1И611.80	Патрон поводковый	Driver chuck	Mitnehmerfutter	Plateau à toc	Plato con tope de arrastre
1И611.82*	Планшайба с пазами	Grooved faceplate	Planscheibe mit Nuten	Plateau à rainures	Portamandril con ranuras
1И611.83*	Люнет неподвижный	Steady rest	Feststehender Setzstock	Lunette fixe	Luneta fija
1И611.84*	Люнет подвижный	Follower rest	Mitgehender Setzstock	Lunette à suivre	Luneta móvil
1И611.85*	Линейка конусная	Taper turning attachment	Konuslineal	Appareil à tourner conique	Regla cónica
1И611.86*	Ограждение	Protection	Schutzvorrichtung	Protection	Protección
1И611.87*	Цанговый зажим	Collet chuck	Zangenspannung	Pince-barre	Boquilla de sujeción
1И611.88*	Принадлежности	Accessories	Zubehör	Accessoires	Accesorios
1И611П.89	Ограждение	Protection	Schutzvorrichtung	Protection	Protección
1И611П.90	Электрооборудование	Electrical equipment	Elektrische Ausrüstung	Equipement électrique	Equipo eléctrico
1И611П.91	Электрошкаф	Electric cabinet	Schaltschrank	Armoire électrique	Armario eléctrico

* На рис. 1 не указаны.
* Are not shown in Fig. 1.
* Sind im Bild 1 nicht gezeigt.
* Ne sont pas indiqués sur la fig. 1.
* No ha indicado en fig. 1.

2 СТАНИНА ● BED ● BETT ● BATI ● BANCADA

1	2	3	4	5	6	1	2	3	4	5	6
1И611П.10.011Е	Станина	Bed	Bett	Bâti	Bancada	1И611.10.115Е	Кожух	Case	Gehäuse	Boîtier	Funda
П.10.012Д	Тумба	Leg	Basis	Socle	Pie	10.117	Фильтр	Filter	Filter	Filtre	Filtro
П.10.065	Таблица	Table	Tabelle	Tableau	Tabla	10.119	Планка	Strap	Leiste	Plaquette	Placa
П.10.072	Этикетка	Label	Etikette	Plaquette	Etiqueta	10.121	Болт	Bolt	Bolzen	Boulon	Perno
П.10.102	Винт	Screw	Schraube	Vis	Tornillo	10.123А	Фланец	Flange	Flansch	Bride	Brida
10.014Е	Кронштейн	Bracket	Haltearm	Console	Soporte	10.125Е	Крышка	Cover	Deckel	Couvercle	Tapa
10.016	Планка	Strap	Leiste	Plaquette	Placa	10.126А	Винт	Screw	Schraube	Vis	Tornillo
10.017	Плита	Plate	Platte	Plaque	Plancha	10.127Б	Рычаг	Lever	Hebel	Levier	Palanca
10.018	Плита	Plate	Platte	Plaque	Plancha	10.128А	Кулачок	Cam	Nocken	Came	Leva
10.062Е	Кожух	Case	Gehäuse	Boîtier	Funda	10.131Е	Крышка	Cover	Deckel	Couvercle	Tapa
10.068	Таблица	Table	Tabelle	Tableau	Tabla	10.152	Штифт	Pin	Stift	Cheville	Pasador
10.101	Рейка	Rack	Latte	Crémaillère	Cremallera	10.153	Щиток	Guard	Schild	Bouclier	Cuadro
10.103	Вал ходовой	Feed shaft	Zugspindel	Barre de chariotage	Tornillo de avance	10.154	Заглушка	Plug	Stopfen	Etouffoir	Tapón
10.104Б	Вал управления	Lay shaft	Steuerwelle	Arbre de commande	Arbol de mando	10.155	Заглушка	Plug	Stopfen	Etouffoir	Tapón
10.107А	Болт	Bolt	Bolzen	Boulon	Perno	10.171	Винт	Screw	Schraube	Vis	Tornillo
10.110	Крышка	Cover	Deckel	Couvercle	Tapa	10.315	Ниппель	Nipple	Nippel	Raccord fileté	Niple
10.111Е	Кожух	Case	Gehäuse	Boîtier	Funda	10.172	Проставок	Spacer	Zwischenstück	Intercalaire	Junta intercaiada
10.112	Заглушка	Plug	Stopfen	Etouffoir	Tapón	П.10.01.101	Стойка	Post	Säule	Montant	Montante
10.113	Заглушка	Plug	Stopfen	Etouffoir	Tapón	П.10.01.103	Щит	Panel	Platte	Tableau	Tablero
						40.127	Пресс-масленка	Grease-nipple	Schmierkopf	Graisseur à pression	Aceitera a presión
						ИЖ 49.019	Заклепка	Rivet	Niet	Rivet	Remache

3 РЕДУКТОР ● REDUCER ● REDUZIERGETRIEBE ● REDUCTEUR ● REDUCTOR

1И611П.17

1	2	3	4	5	6	1	2	3	4	5	6
1И611.17.011А	Корпус	Housing	Gehäuse	Corps	Cuerpo	1И611.17.024	Рычаг	Lever	Hebel	Levier	Palanca
17.013	Фланец	Flange	Flansch	Bride	Brida	17.025	Кронштейн	Bracket	Haltearm	Console	Consola
17.014	Рычаг	Lever	Hebel	Levier	Palanca	17.026	Фланец	Flange	Flansch	Bride	Brida
17.015	Вилка	Fork	Gabel	Fourche	Horquilla	17.027А	Крышка	Cover	Deckel	Couvercle	Tapa
17.016	Рычаг	Lever	Hebel	Levier	Palanca	17.028Г	Шкив	Pulley	Riemenscheibe	Poulie	Polea
17.017	Втулка	Bushing	Buchse	Douille	Casquillo	17.031Б	Заглушка	Plug	Stopfen	Etouffoir	Tapón
17.018	Втулка	Bushing	Buchse	Douille	Casquillo	17.061	Сухарь	Block	Gleitstein	Cale	Dado
17.019	Втулка	Bushing	Buchse	Douille	Casquillo	17.062А	Сухарь	Block	Gleitstein	Cale	Dado
17.020	Втулка	Bushing	Buchse	Douille	Casquillo	17.066	Таблица	Table	Tabelle	Tableau	Tabla
17.021	Фланец	Flange	Flansch	Bride	Brida	П.17.068	Таблица	Table	Tabelle	Tableau	Tabla
17.022	Фланец	Flange	Flansch	Bride	Brida	17.101А	Вал	Shaft	Welle	Arbre	Arbol
17.023	Фланец	Flange	Flansch	Bride	Brida						

1	2	3	4	5	6
1И611.17.102А	Вал	Shaft	Welle	Arbre	Arbol
17.103	Шестерня	Gear	Zahnrad	Pignon	Piñón
17.104	Шестерня	Gear	Zahnrad	Pignon	Piñón
17.105	Шестерня	Gear	Zahnrad	Pignon	Piñón
17.106А	Шестерня	Gear	Zahnrad	Pignon	Piñón
17.107А	Шестерня	Gear	Zahnrad	Pignon	Piñón
17.108А	Шестерня	Gear	Zahnrad	Pignon	Piñón
17.109А	Шестерня	Gear	Zahnrad	Pignon	Piñón
17.110А	Шестерня	Gear	Zahnrad	Pignon	Piñón
17.111А	Шестерня	Gear	Zahnrad	Pignon	Piñón
П.17.112Б	Шестерня	Gear	Zahnrad	Pignon	Piñón
17.113А	Шестерня	Gear	Zahnrad	Pignon	Piñón
П.17.114Б	Шестерня	Gear	Zahnrad	Pignon	Piñón
П.17.116А	Шестерня	Gear	Zahnrad	Pignon	Piñón
П.17.117А	Шестерня	Gear	Zahnrad	Pignon	Piñón
17.119А	Вал	Shaft	Welle	Arbre	Arbol
17.120.Б	Муфта	Clutch	Kupplung	Accouplement	Acoplamiento
17.123А	Вал	Shaft	Welle	Arbre	Arbol
17.124	Втулка	Bushing	Buchse	Douille	Casquillo
17.125	Крышка	Cover	Deckel	Couvercle	Tapa
17.126Б	Ролик	Roller	Rolle	Rouleau	Rodillo
17.128	Болт откидной	Dog bolt	Schwenk-bolzen	Boulon à œil	Perno de argolla
17.131	Пружина	Spring	Feder	Ressort	Muelle
17.132	Планка	Strap	Leiste	Plaquette	Placa
17.133	Валик	Shaft	Welle	Arbre	Arbol
17.134	Сухарь	Block	Gleitstein	Cale	Dado
17.136А	Ось	Pin	Achse	Axe	Eje
17.137	Ролик	Roller	Rolle	Rouleau	Rodillo
17.138	Планка	Strap	Leiste	Plaquette	Placa
17.139	Шестерня	Gear	Zahnrad	Pignon	Piñón
17.140	Ось	Stud	Achse	Axe	Eje
17.141	Ось	Stud	Achse	Axe	Eje
17.142А	Удлинитель	Lengthening member	Verlänge-rungsstück	Prolongateur	Prolongador
17.143	Ось	Stud	Achse	Axe	Eje
17.144А	Пробка	Plug	Stopfen	Bouchon	Tapón
17.146А	Заклепка	Rivet	Niet	Rivet	Remache
1И611.17.148	Удлинитель	Lengthening member	Verlänge-rungsstück	Prolongateur	Prolongador
17.149	Шестерня	Gear	Zahnrad	Pignon	Piñón
17.150	Грибок	Rest	Anschlagriegel	Tige pilote	Tope
17.151Б	Толкатель	Pusher	Stössel Riegel	Poussoir	Empujador
17.152А	Фиксатор	Locating pin		Fixateur	Fiador

1	2	3	4	5	6
17.153	Кольцо	Ring	Ring	Anneau	Anillo
17.155А	Диск	Disc	Scheibe	Disque	Disco
17.156	Вал	Shaft	Welle	Arbre	Arbol
17.157А	Диск	Disc	Scheibe	Disque	Disco
17.161А	Трубка	Tube	Rohr	Tube	Tubo
17.162А	Сухарь	Block	Gleitstein	Cale	Dado
17.163	Рукоятка	Lever	Handkurbel	Levier	Palanca
17.164В	Труба	Pipe	Rohr	Tube	Tubo
17.166	Труба	Pipe	Rohr	Tube	Tubo
17.167	Кронштейн	Bracket	Haltearm	Console	Soporte
17.169	Кольцо	Ring	Ring	Anneau	Anillo
17.170	Ось	Pin	Achse	Axe	Eje
17.171	Ось	Pin	Achse	Axe	Eje
17.173	Болт	Bolt	Bolzen	Boulon	Perno
17.174	Шайба	Washer	Scheibe	Rondelle	Arandela
17.177	Рычаг	Lever	Hebel	Levier	Palanca
17.178	Рычаг	Lever	Hebel	Levier	Palanca
17.182	Втулка	Bushing	Buchse	Douille	Casquillo
17.187	Отражатель	Oil deflector	Ölfangring	Déflecteur	Deflector de aceite
17.190	Болт откидной	Dog bolt	Schwenkbolzen	Boulon articulé	Perno argolla
17.301	Прокладка	Gasket	Packung	Garniture	Junta
17.302	Прокладка	Gasket	Packung	Garniture	Junta
17.303	Прокладка	Gasket	Packung	Garniture	Junta
17.304	Прокладка	Gasket	Packung	Garniture	Junta
17.305	Прокладка	Gasket	Packung	Garniture	Junta
17.306	Прокладка	Gasket	Packung	Garniture	Junta
17.310	Прокладка	Gasket	Packung	Garniture	Junta
17.311	Стекло	Glass	Glas	Verre	Vidrio
17.313	Прокладка	Gasket	Packung	Garniture	Junta
17.315А	Ручка	Handle	Handgriff	Poignée	Palanca
17.316А	Маховик	Flywheel	Schwungrad	Volant	Volante
17.503А	Магнит	Magnet	Magnet	Aimant	Jmán
17.504	Кольцо	Ring	Ring	Anneau	Anillo
17.505	Втулка	Bushing	Buchse	Douille	Casquillo
17.506	Втулка	Bushing	Buchse	Douille	Casquillo
17.507	Кольцо	Ring	Ring	Anneau	Anillo
10.019Е	Кронштейн	Bracket	Haltearm	Console	Soporte
10.134А	Кронштейн	Bracket	Haltearm	Console	Soporte
10.135А	Шестерня	Gear	Zahnrad	Pignon	Piñón
10.136	Фланец	Flange	Flansch	Bride	Brida
10.137	Стержень	Bar	Stab	Tige	Barra

1	2	3	4	5	6	1	2	3	4	5	6
1И611.10.138	Втулка	Bushing	Buchse	Douille	Casquillo	1И611.10.150В	Диск	Disc	Scheibe	Disque	Disco
10.139	Крестовина	Four-way piece	Kreuzstück	Croisillon	Cruceta	10.157	Вилка	Fork	Gabel	Fourche	Horquilla
10.140	Палец	Stud	Zapfen	Doigt	Bulón	15.124А	Фланец	Flange	Flansch	Bride	Brida
10.141А	Вилка	Fork	Gabel	Fourche	Horquilla	15.157А	Пробка	Plug	Stopfen	Bouchon	Tapón
10.143	Вилка	Fork	Gabel	Fourche	Horquilla	15.301	Маслоуказатель	Oil gauge	Ölschauglas	Indicateur d'huile	Indicador de aceite
10.144А	Шестерня	Gear	Zahnrad	Pignon	Piñón	15.302	Прокладка	Gasket	Packung	Garniture	Junta
10.145	Кольцо	Ring	Ring	Anneau	Anillo	ИЖ.49.019	Заклепка	Rivet	Niet	Rivet	Remache
10.146А	Труба	Pipe	Rohr	Tube	Tubo						

4 БАБКА ПЕРЕДНЯЯ ● HEADSTOCK ● SPINDELSTOCK ● POUPEE AVANT ● CABEZAL DE HUSILLO 1И611П.20

1	2	3	4	5	6	1	2	3	4	5	6
1И611П.20.011Е	Корпус	Housing	Gehäuse	Corps	Cuerpo	1И611.20.064А	Таблица	Table	Tabelle	Tableau	Tabla
П.20.012А	Фланец	Flange	Flansch	Bride	Brida	20.066Е	Крышка	Cover	Deckel	Couvercle	Tapa
П.20.069Э	Этикетка	Label	Etikette	Plaquette	Etiqueta	20.104В	Шайба	Washer	Scheibe	Rondelle	Arandela
П.20.065А	Таблица	Table	Tabelle	Tableau	Tabla	20.107Б	Фланец	Flange	Flansch	Bride	Brida
П.20.101В	Шпиндель	Spindle	Spindel	Broche	Husillo	20.111	Винт	Screw	Schraube	Vis	Tornillo
П20.102А	Центр	Centre	Spitze	Pointe avant	Centro	20.112В	Муфта	Clutch	Kupplung	Accouplement	Acoplamiento
П.20.106Б	Кольцо	Ring	Ring	Anneau	Anillo	20.113	Шестерня	Gear	Zahnrad	Pignon	Piñón
П.20.108А	Шестерня	Gear	Zahnrad	Pignon	Piñón	20.116	Стакан	Sleeve	Hülse	Douille	Casquillo
П.20.114	Шестерня	Gear	Zahnrad	Pignon	Piñón	20.117А	Гайка	Nut	Mutter	Ecrou	Tuerca
П.20.115А	Диск	Disc	Scheibe	Disque	Disco	20.121	Заглушка	Plug	Stopfen	Etouffoir	Tapón
П.20.119	Шестерня	Gear	Zahnrad	Pignon	Piñón	20.122	Валик	Shaft	Welle	Arbre	Arbol
П.20.120	Шестерня	Gear	Zahnrad	Pignon	Piñón	20.124	Шайба	Washer	Scheibe	Rondelle	Arandela
П.20.123	Шестерня	Gear	Zahnrad	Pignon	Piñón	20.125	Вал	Shaft	Welle	Arbre	Arbol
П.20.130	Шестерня	Gear	Zahnrad	Pignon	Piñón	20.126	Ось	Shaft	Achse	Axe	Eje
20.013	Фланец	Flange	Flansch	Bride	Brida	20.127А	Кольцо пружинное	Spring ring	Federring	Bague élastique	Anillo de muelle
20.014А	Фланец	Flange	Flansch	Bride	Brida	20.129	Шпонка	Key	Keil	Clavette	Claveta
20.015	Фланец	Flange	Flansch	Bride	Brida	20.131	Шпонка	Key	Keil	Clavette	Claveta
20.016	Втулка	Bushing	Buchse	Douille	Casquillo	20.132	Заглушка	Plug	Stopfen	Etouffoir	Tapón
20.020	Фланец	Flange	Flansch	Bride	Brida	20.133	Гайка	Nut	Mutter	Ecrou	Tuerca
20.022А	Рычаг	Lever	Hebel	Levier	Palanca	20.134	Отражатель	Oil retainer ring	Ölfangring	Anneau pour retenue d'huile	Anillo para retención de aceite
20.024	Крышка	Cover	Deckel	Couvercle	Tapa						
20.025	Крышка	Cover	Deckel	Couvercle	Tapa	20.135А	Стакан	Sleeve	Hülse	Douille	Casquillo
20.026	Крышка	Cover	Deckel	Couvercle	Tapa	20.136	Заглушка	Plug	Stopfen	Etouffoir	Tapón
20.027А	Шкив	Pulley	Riemenscheibe	Poulie	Polea						
20.029	Заглушка	Plug	Stopfen	Etouffoir	Tapón						
20.061	Сухарь	Block	Gleitstein	Cale	Dado						

1	2	3	4	5	6
1И611.20.137	Ось	Axie	Achse	Axe	Eje
20.138	Шестерня	Gear	Zahnrad	Pignon	Piñón
20.139	Винт	Screw	Schraube	Vis	Tornillo
20.140	Шестерня	Gear	Zahnrad	Pignon	Piñón
20.142	Винт	Screw	Schraube	Vis	Tornillo
20.143Е	Валик	Shaft	Welle	Arbre	Arbol
20.144Г	Копир	Former	Kopierschablone	Gabarit	Plantilla copiadora
20.145	Стержень	Rod	Stab	Tige	Barra
20.146А	Ступица	Hub	Nabe	Moyeu	Cubo
20.147	Шайба фиксаторная	Locating ring	Verriegelungsring	Bague fixatrice	Arandella de fijación
20.148А	Лоток	Tray	Trog	Rigole	Artesa
20.150А	Кулачок	Cam	Nocken	Came	Leva
20.151	Ролик	Roller	Rolle	Rouleau	Rodillo
20.152	Палец	Stud	Zapfen	Doigt	Bulón
20.153	Шайба фиксаторная	Locating ring	Verriegelungsring	Bague fixatrice	Arandela de fijación
20.154	Маслораспределитель	Oil distributor	Ölverteiler	Distributeur d'huile	Distribuidor de aceite
20.155	Штуцер	Pipe connection	Rohransatz	Raccord	Racor
20.156А	Шпонка	Key	Keil	Clavette	Claveta
20.159	Игла	Needle	Nadel	Pointeau	Aguja

1	2	3	4	5	6
1И611.20.160	Рычаг	Lever	Hebel	Levier	Palanca
20.165	Палец	Stud	Zapfen	Doigt	Bulón
20.166	Кольцо	Ring	Ring	Anneau	Anillo
20.167	Пружина	Spring	Feder	Ressort	Muelle
20.168Б	Крышка	Cover	Deckel	Couvercle	Tapa
20.170А	Рычаг	Lever	Hebel	Levier	Palanca
20.171А	Рычаг	Lever	Hebel	Levier	Palanca
20.172А	Рычаг	Lever	Hebel	Levier	Palanca
20.175Е	Валик	Shaft	Welle	Arbre	Arbol
20.176	Ступица	Hub	Nabe	Moyeu	Cubo
20.181	Шпонка	Key	Keil	Clavette	Claveta
20.183	Вилка	Fork	Gabel	Fourche	Horquilla
20.304А	Гайка	Nut	Mutter	Ecrou	Tuerca
20.305	Втулка	Bushing	Buchse	Douille	Casquillo
20.306	Прокладка	Gasket	Packung	Garniture	Junta
20.308	Прокладка	Gasket	Packung	Garniture	Junta
20.309	Прокладка	Gasket	Packung	Garniture	Junta
20.312	Коврик	Rug	Teppich	Carpette	Capa, aislante hidrófuga
10.315	Ниппель	Nipple	Nippel	Nipple	Niple
15.163	Кольцо	Ring	Ring	Anneau	Anillo
17.315А	Ручка	Lever	Handkurbel	Levier	Manivela
ИЖ250П.21.315	Маслоуказатель	Oil gauge	Ölschauglas	Indicateur d'huile	Indicador de aceite
ИЖ.49.019	Заклепка	Rivet	Niet	Rivet	Remache

ГИТАРА ● QUADRANT ● RÄDERSCHERE ● LYRE ● QUITARRA

1	2	3	4	5	6
1И611П.25.101	Шестерня	Gear	Zahnrad	Pignon	Piñón
П.25.102	Шестерня	Gear	Zahnrad	Pignon	Piñón
П.25.103	Шестерня	Gear	Zahnrad	Pignon	Piñón
П.25.104	Шестерня	Gear	Zahnrad	Pignon	Piñón
П.25.105	Шестерня	Gear	Zahnrad	Pignon	Piñón
П.25.106	Шестерня	Gear	Zahnrad	Pignon	Piñón
П.25.107	Шестерня	Gear	Zahnrad	Pignon	Piñón
П.25.114	Шестерня	Gear	Zahnrad	Pignon	Piñón
П.25.117	Шестерня	Gear	Zahnrad	Pignon	Piñón
П.25.119	Шестерня	Gear	Zahnrad	Pignon	Piñón
П.25.120	Шестерня	Gear	Zahnrad	Pignon	Piñón
П.25.121	Шестерня	Gear	Zahnrad	Pignon	Piñón
П.25.122	Шестерня	Gear	Zahnrad	Pignon	Piñón
П.25.123	Шестерня	Gear	Zahnrad	Pignon	Piñón
П.25.124	Шестерня	Gear	Zahnrad	Pignon	Piñón

1	2	3	4	5	6
1И611.П.25.126	Шестерня	Gear	Zahnrad	Pignon	Piñón
П.25.127	Шестерня	Gear	Zahnrad	Pignon	Piñón
П.25.128	Шестерня	Gear	Zahnrad	Pignon	Piñón
П.25.129	Шестерня	Gear	Zahnrad	Pignon	Piñón
П.25.130	Шестерня	Gear	Zahnrad	Pignon	Piñón
П.25.131	Шестерня	Gear	Zahnrad	Pignon	Piñón
П.25.132	Шестерня	Gear	Zahnrad	Pignon	Piñón
П.25.133	Втулка	Bushing	Buchse	Douille	Casquillo
П.25.135	Шайба	Washer	Scheibe	Rondelle	Arandela
25.011А	Гитара	Quadrant	Räderschere	Lyre	Guitarra
25.108А	Палец	Stud	Zapfen	Doigt	Bulón
25.109	Кольцо	Ring	Ring	Anneau	Anillo
25.110	Кольцо	Ring	Ring	Anneau	Anillo
25.111А	Втулка	Bushing	Buchse	Douille	Casquillo
25.112	Болт	Bolt	Bolzen	Boulon	Perno
25.сб.1	Шестерня	Gear	Zahnrad	Pignon	Piñón
40.127	Пресс-масленка	Grease nipple	Schmierkopf	Graisseur à pression	Aceitera a presión

1	2	3	4	5	6
1И611.30.011E	Корпус	Feed gearbox housing	Vorschubkas-tengehäuse	Corps de boîte des avances	Cuerpo
30.013	Кронштейн	Bracket	Haltearm	Console	Soporte
30.014	Рычаг	Lever	Hebel	Levier	Palanca
30.015	Рычаг	Lever	Hebel	Levier	Palanca
30.016	Рычаг	Lever	Hebel	Levier	Palanca
30.017E	Втулка	Bushing	Buchse	Douille	Casquillo
30.018	Рычаг	Lever	Hebel	Levier	Palanca
30.019	Рычаг	Lever	Hebel	Levier	Palanca
30.020	Рычаг	Lever	Hebel	Levier	Palanca
30.021	Рычаг	Lever	Hebel	Levier	Palanca
30.022	Рычаг	Lever	Hebel	Levier	Palanca
30.024A	Фланец	Flange	Flansch	Bride	Brida
30.025	Фланец	Flange	Flansch	Bride	Brida
30.062E	Крышка	Cover	Deckel	Couvercle	Tapa
30.063Б	Таблица	Table	Tabelle	Tableau	Tabla
30.065	Сухарь	Block	Gleitstein	Cale	Dado
30.066	Сухарь	Block	Gleitstein	Cale	Dado
30.068	Сухарь	Block	Gleitstein	Cale	Dado
30.101	Шестерня	Gear	Zahnrad	Pignon	Piñón
30.102	Вал	Shaft	Welle	Arbre	Arbol
30.103	Заглушка	Plug	Stopfen	Etouffoir	Tapón
30.104	Фланец	Flange	Flansch	Bride	Brida
30.105	Вал	Shaft	Welle	Arbre	Arbol
30.107	Шестерня	Gear	Zahnrad	Pignon	Piñón
30.108	Шестерня	Gear	Zahnrad	Pignon	Piñón
30.109	Шестерня	Gear	Zahnrad	Pignon	Piñón
30.110	Шестерня	Gear	Zahnrad	Pignon	Piñón
30.111	Шестерня	Gear	Zahnrad	Pignon	Piñón
30.112	Вал	Shaft	Welle	Arbre	Arbol
30.113	Шестерня	Gear	Zahnrad	Pignon	Piñón
30.114	Шестерня	Gear	Zahnrad	Pignon	Piñón
30.115	Шестерня	Gear	Zahnrad	Pignon	Piñón
30.116	Шестерня	Gear	Zahnrad	Pignon	Piñón
30.117	Вал	Shaft	Welle	Arbre	Arbol
30.118	Шестерня	Gear	Zahnrad	Pignon	Piñón
30.119A	Шестерня	Gear	Zahnrad	Pignon	Piñón
30.120	Шестерня	Gear	Zahnrad	Pignon	Piñón
30.121	Вал	Shaft	Welle	Arbre	Arbol
30.123A	Вал кулачковый	Camshaft	Nockenwelle	Arbre à cames	Arbol de levas
30.125A	Муфта	Clutch	Kupplung	Accouplement	Acoplamiento

1	2	3	4	5	6
1И611.30.128A	Вал	Shaft	Welle	Arbre	Arboi
30.129	Шестерня	Gear	Zahnrad	Pignon	Piñón
30.130	Кольцо	Ring	Ring	Anneau	Anillo
30.131	Шестерня	Gear	Zahnrad	Pignon	Piñón
30.132	Шестерня	Gear	Zahnrad	Pignon	Piñón
30.133	Кольцо	Ring	Ring	Anneau	Anillo
30.134	Кольцо	Ring	Ring	Anneau	Anillo
30.135	Шестерня	Gear	Zahnrad	Pignon	Piñón
30.136A	Шестерня	Gear	Zahnrad	Pignon	Piñón
30.137A	Шестерня	Gear	Zahnrad	Pignon	Piñón
30.139	Шестерня	Gear	Zahnrad	Pignon	Piñón
30.140	Вал	Shaft	Welle	Arbre	Arbol
30.141	Шестерня	Gear	Zahnrad	Pignon	Piñón
30.142	Шестерня	Gear	Zahnrad	Pignon	Piñón
30.143	Шестерня	Gear	Zahnrad	Pignon	Piñón
30.144	Шестерня	Gear	Zahnrad	Pignon	Piñón
30.145	Шестерня	Gear	Zahnrad	Pignon	Piñón
30.146E	Копир	Former	Kopierschablone	Gabarit	Plantilla copiadora
30.150	Шайба-фикса-тор	Locating ring	Verriege-lungsring	Bague fixa-trice	Arandela de fijación
30.151E	Копир	Former	Kopierschablone	Gabarit	Plantilla copiadora
30.153	Шайба-фикса-тор	Locating ring	Verriege-lungsring	Bague fixa-trice	Arandela de fijación
30.154	Ось	Stud	Achse	Axe	Eje
30.155	Шайба-фикса-тор	Locating ring	Verriege-lungsring	Bague fixa-trice	Arandela de fijación
30.156E	Винт	Screw	Schraube	Vis	Tornillo
30.157B	Фланец	Flange	Flansch	Bride	Brida
30.158	Гайка	Nut	Mutter	Ecrou	Tuerca
30.159B	Фланец	Flange	Flansch	Bride	Brida
30.160B	Фланец	Flange	Flansch	Bride	Brida
30.161	Втулка	Bushing	Buchse	Douille	Casquillo
30.162A	Муфта	Clutch	Kupplung	Accouplement	Acoplamiento
30.163	Винт	Screw	Schraube	Vis	Tornillo
30.165	Палец	Stud	Zapfen	Doigt	Bulón
30.166	Палец	Stud	Zapfen	Doigt	Bulón
30.167	Фланец	Flange	Flansch	Bride	Brida
30.168	Планка	Strap	Leiste	Plaquette	Placa
30.169	Втулка	Bushing	Buchse	Douille	Casquillo
30.171	Крышка	Cover	Deckel	Couvercle	Tapa
30.172	Штифт	Pin	Stift	Cheville	Clavija
30.301B	Ручка	Handle	Handgriff	Poignée	Manivela

1	2	3	4	5	6	1	2	3	4	5	6
1И611.30.302	Прокладка	Gasket	Packung	Garniture	Junta	1И611.30.502	Втулка	Bushing	Buchse	Douille	Casquillo
30.303Т	Прокладка ∅ 70	Gasket ∅ 70	Packung ∅ 70	Garniture ∅ 70	Junta ∅ 70	30.507	Кольцо	Ring	Ring	Anneau	Anillo
30.304Т	Прокладка ∅ 70	Gasket ∅ 70	Packung ∅ 70	Garniture ∅ 70	Junta ∅ 70	15.301Т	Маслоуказатель	Oil gauge	Ölschauglas	Indicateur d'huile	Indicador de aceite
30.305	Прокладка	Gasket	Packung	Garniture	Junta	15.302Т	Прокладка	Gasket	Packung	Garniture	Junta
30.309В	Ручка	Handle	Handgriff	Poigneé	Manivela	20.165	Палец	Stud	Zapfen	Doigt	Bulón
30.310В	Ручка	Handle	Handgriff	Poigneé	Manivela	20.124	Шайба	Washer	Scheibe	Rondelle	Arandela
30.311Т	Прокладка	Gasket	Packung	Garniture	Junta	20.151	Ролик	Roller	Rolle	Rouleau	Rodillo
30.501	Полукольцо	Half-ring	Halbring	Demi-anneau	Semianillo	ИЖ.49.019	Заклепка	Rivet	Niet	Rivet	Remache

7 БАБКА ЗАДНЯЯ ● TAILSTOCK ● REITSTOCK ● CONTRE-POUPEE ● CONTRAPUNTA 1И611П.40

1	2	3	4	5	6	1	2	3	4	5	6
1И611П.40.011Е	Корпус	Tailstock body	Reitstock-körper	Corps de la contre-poupée	Cuerpo	1И611.40.111	Винт	Screw	Schraube	Vis	Tornillo
П.40.012Е	Поддон	Pan	Fangschale	Bac collecteur	Bandeja colectora	40.112	Серьга	Link	Öse	Etrier	Gemela
П.40.101	Пиноль	Tailstock spindle	Reitstock-pinole	Fourreau	Husillo de contrapunta	40.113Т	Винт	Screw	Schraube	Vis	Tornillo
40.013А	Ступица	Hub	Radnabe	Moyeu ajouré	Cubo	40.114	Гайка	Nut	Mutter	Ecrou	Tuerca
40.014	Втулка	Bushing	Buchse	Douille	Casquillo	40.115А	Втулка	Bushing	Buchse	Douille	Casquillo
40.015	Втулка	Bushing	Buchse	Douille	Casquillo	40.116А	Центр	Centre	Reitstock-spitze	Centre	Punto
40.019Е	Маховик	Flywheel	Schwungrad	Volant	Volante	40.119	Винт	Screw	Schraube	Vis	Tornillo
40.017Б	Фланец	Flange	Flansch	Bride	Brida	40.120	Пружина	Spring	Feder	Ressort	Muelle
40.061	Гайка	Nut	Mutter	Ecrou	Tuerca	40.121	Шайба	Washer	Scheibe	Rondelle	Arandela
40.102	Упор	Stop	Anschlag	Butée	Tope	40.123А	Ручка	Handle	Griff	Poignée	Manivela
40.103	Эксцентрик	Eccentric	Exzenter	Excentrique	Excéntrico	40.124	Гайка	Nut	Mutter	Ecrou	Tuerca
40.104	Подхват	Clamping strap	Lasche	Plaque-support	Placa	40.127	Пресс-масленка	Grease nipple	Schmierkopf	Graisseur à pression	Aceitera a presión
40.105	Пробка	Plug	Stopfen	Bouchon	Tapón	40.129	Шайба	Washer	Scheibe	Rondelle	Arandela
40.106	Лимб	Limb	Teilkreis	Limbe	Limbo	40.131	Кольцо-замок	Locking ring	Sprengring	Bague de blocage	Anillo de retén
40.107Е	Винт	Screw	Schraube	Vis	Tornillo	17.315А	Ручка	Lever	Handkurbel	Levier	Manivela
40.108Е	Рукоятка	Lever	Handkurbel	Levier	Manivela	20.162	Винт	Screw	Schraube	Vis	Tornillo
40.109Е	Рукоятка	Lever	Handkurbel	Levier	Manivela	ИЖ250.П40.112	Стержень	Bar	Stange	Tige	Barra
40.110	Ось	Axis	Achse	Axe	Eje	ИЖ250.П41.108	Шайба	Washer	Scheibe	Rondelle	Arandela

1	2	3	4	5	6
1И611.52.011А	Корпус	Housing	Gehäuse	Corps	Cuerpo
52.013	Кронштейн	Bracket	Haltearm	Console	Soporte
52.014	Корпус	Case	Gehäuse	Corps	Cuerpo
52.015	Заглушка	Plug	Stopfen	Bouchon	Tapón
52.017	Втулка	Bushing	Buchse	Douille	Casquillo
52.018	Фланец	Flange	Flansch	Bride	Brida
52.062А	Втулка	Bushing	Buchse	Douille	Casquillo
52.063А	Втулка	Bushing	Buchse	Douille	Casquillo
52.065	Колесо червячное	Worm wheel	Schneckenrad	Roue hélicoïdale	Rueda de tornillo sin fin
52.066	Крышка	Cover	Deckel	Couvercle	Tapa
52.102	Фланец	Flange	Flansch	Bride	Brida
52.103	Сектор	Sector	Sektor	Secteur	Sector
52.104	Шпонка	Key	Keil	Clavette	Chaveta
52.105	Вал	Shaft	Welle	Arbre	Arbol
52.106	Вал	Shaft	Welle	Arbre	Arbol
52.107	Фланец	Flange	Flansch	Bride	Brida
52.108	Фланец	Flange	Flansch	Bride	Brida
52.111	Фланец	Flange	Flansch	Bride	Brida
52.112	Вал	Shaft	Welle	Arbre	Arbol
52.114	Шестерня	Gear	Zahnrad	Pignon	Piñón
52.115	Кольцо	Ring	Ring	Anneau	Anillo
52.116	Вал	Shaft	Welle	Arbre	Arbol
52.117	Шестерня	Gear	Zahnrad	Pignon	Piñón
52.119	Шестерня	Gear	Zahnrad	Pignon	Piñón
52.120	Муфта	Clutch	Kupplung	Accouplement	Acoplamiento
52.121	Фланец	Flange	Flansch	Bride	Brida
52.122	Шестерня	Gear	Zahnrad	Pignon	Piñón
52.123	Кольцо	Ring	Ring	Anneau	Anillo
52.125	Ось	Stud	Achse	Axe	Eje
52.126	Фланец	Flange	Flansch	Bride	Brida
52.127	Вал-шестерня	Pinion shaft	Zahnradwelle	Arbre-pignon	Arbol-piñón
52.129В	Планка фиксаторная	Locating strap	Verriegelungsleiste	Plaquette fixatrice	Placa de-fijación
52.130А	Червяк	Worm	Schnecke	Vis tangente	Tornillo sin fin
52.131А	Муфта	Clutch	Kupplung	Accouplement	Acoplamiento
52.132А	Труба-шестерня	Tube-gear	Rohr-Zahnrad	Tube-pignon	Tubo-piñón
52.133А	Муфта	Clutch	Kupplung	Accouplement	Acoplamiento
52.136	Упор	Stop	Anschlag	Butée	Tope
52.137А	Кожух	Cover	Gehäuse	Corps	Cuerpo
52.138А	Гильза	Sleeve	Hülse	Douille	Casquillo
52.139А	Упор	Stop	Anschlag	Butée	Tope

1	2	3	4	5	6
1И611.52.145	Ступица	Hub	Nabe	Moyeu	Cubo
52.146А	Кольцо	Ring	Ring	Anneau	Anillo
52.147А	Вал	Shaft	Welle	Arbre	Arbol
52.148	Кулачок	Cam	Nocken	Came	Leva
52.150	Плунжер	Plunger	Plunger	Plongeur	Pistón
52.152А	Ступица	Hub	Radnabe	Moyeu	Cubo
52.153А	Винт	Screw	Schraube	Vis	Tornillo
52.154	Муфта	Clutch	Kupplung	Accouplement	Acoplamiento
52.155	Вал	Shaft	Welle	Arbre	Arbol
52.158	Кольцо	Ring	Ring	Anneau	Anillo
52.159	Кольцо	Ring	Ring	Anneau	Anillo
52.160А	Ось	Stud	Achse	Axe	Eje
52.162	Линейка	Strap	Leiste	Plaquette	Regla
52.163	Пружина	Spring	Feder	Ressort	Muelle
52.168	Шпонка	Key	Keil	Clavette	Chaveta
52.301А	Прокладка	Gasket	Packung	Garniture	Junta
52.302А	Ручка	Handle	Griff	Poignée	Manivela
52.501А	Втулка	Bushing	Buchse	Douille	Casquillo
52.503	Втулка	Bushing	Buchse	Douille	Casquillo
52.504	Кольцо	Ring	Ring	Anneau	Anillo
52.505	Втулка	Bushing	Buchse	Douille	Casquillo
52.506	Кольцо	Ring	Ring	Anneau	Anillo
52.507	Кольцо	Ring	Ring	Anneau	Anillo
52.508	Кольцо	Ring	Ring	Anneau	Anillo
52.509	Втулка	Bushing	Buchse	Douille	Casquillo
52.510	Втулка	Bushing	Buchse	Douille	Casquillo
50.015А	Корпус насоса	Pump housing	Pumpengehäuse	Corps de la pompe	Cuerpo de la bomba
50.016АТ	Фланец	Flange	Flansch	Bride	Brida
50.017	Фланец	Flange	Flansch	Bride	Brida
50.018А	Вилка	Fork	Gabel	Fourche	Horquilla
50.019А	Вилка	Fork	Gabel	Fourche	Horquilla
50.022А	Корпус рукоятки	Lever body	Hebelkörper	Corps de poignée	Cuerpo de manivela
50.028А	Корпус	Body	Korper	Corps	Cuerpo
50.029Т	Балансир	Balancer	Schwunghebel	Balancier	Balancín
50.062А	Гайка	Nut	Mutter	Ecrou	Tuerca
50.064А	Таблица	Table	Tabelle	Tableau	Tabla
50.101Б	Вал-шестерня	Pinion shaft	Zahnradwelle	Arbre-pignon	Arbol-piñón
50.103Б	Вал	Shaft	Welle	Arbre	Arbol
50.104Б	Ролик	Roller	Rolle	Rouleau	Rodillo
50.109А	Шестерня-муфта	Clutch gear ring	Hülsenzahnrad	Pignon-accouplement	Piñón-acoplamiento
50.112А	Пробка	Plug	Stopfen	Bouchon	Tapón

1	2	3	4	5	6
1И611.50.113А	Муфта	Clutch	Kupplung	Accouplement	Acoplamiento
50.115А	Штифт	Pin	Stift	Cheville	Clavija
50.118Б	Фланец	Flange	Flansch	Bride	Brida
50.121Б	Втулка	Bushing	Buchse	Douille	Casquillo
50.122А	Шестерня-муфта	Clutch gear ring	Hülsen-Zahnrad	Pignon-accouplement	Piñón acoplamiento
50.125Б	Шестерня	Gear	Zahnrad	Pignon	Piñón
50.128В	Винт	Screw	Schraube	Vis	Tornillo
50.129Б	Штифт	Pin	Stift	Cheville	Clavija
50.130А	Лимб	Limb	Teilkreis	Limbe	Limbo
50.132	Палец	Stud	Zapfen	Doigt	Bulón
50.134А	Фланец	Flange	Flansch	Bride	Brida
50.135В	Шпонка	Key	Keil	Clavette	Chaveta
50.136	Винт	Screw	Schraube	Vis	Tornillo
50.137В	Рукоятка	Lever	Hebel	Levier	Manivela
50.138А	Фланец	Flange	Flansch	Bride	Brida
50.142А	Палец	Stud	Zapfen	Doigt	Bulón
50.143А	Рычаг	Lever	Hebel	Levier	Palanca
50.144А	Винт	Screw	Schraube	Vis	Tornillo
50.145Б	Тяга	Rod	Zugstange	Tige	Barra
50.160А	Вал	Shaft	Welle	Arbre	Arbol
50.162А	Сектор	Sector	Sektor	Secteur	Sector
50.171	Шпонка	Key	Keil	Clavette	Chaveta
50.173	Втулка	Bushing	Buchse	Douille	Casquillo
50.174	Винт	Screw	Schraube	Vis	Tornillo
50.176	Планка	Strap	Leiste	Plaquette	Placa
50.177	Кран	Oil feed regulator	Vorschub-regler	Robinet d'huile	Grifo
50.178	Штифт	Pin	Stift	Cheville	Clavija

1	2	3	4	5	6
1И611.50.184Б	Замок	Latch	Klinke	Cliquet	Cerrojo
50.189	Выталкиватель	Pusher	Stößel	Poussoir	Empujador
50.192А	Фланец	Flange	Flansch	Bride	Brida
50.197А	Ось	Pin	Achse	Axe	Eje
50.199В	Кулачок	Cam	Nocken	Came	Leva
50.200А	Палец	Stud	Zapfen	Doigt	Bulón
50.201	Ролик	Roller	Rolle	Rouleau	Rodillo
50.205	Штуцер	Connecting pipe	Rohransatz	Raccord	Racor
50.207	Пружина	Spring	Feder	Ressort	Muelle
50.211	Щиток	Guard	Schild	Bouclier	Cuadro
50.212	Винт	Screw	Schraube	Vis	Tornillo
50.217	Кольцо	Ring	Ring	Anneau	Anillo
50.303А	Прокладка	Gasket	Packung	Garniture	Junta
50.306	Прокладка	Gasket	Packung	Garniture	Junta
15.163	Кольцо	Ring	Ring	Anneau	Anillo
17.315А	Ручка	Handle	Griff	Poignée	Manivela
20.145	Стержень	Bar	Stab	Tige	Barra
20.151	Ролик	Roller	Rolle	Rouleau	Rodillo
20.155	Штуцер	Connecting pipe	Rohransatz	Raccord	Racor
40.019Е	Маховик	Flywheel	Schwungrad	Volant	Volante
40.123А	Ручка	Handle	Griff	Poignée	Manivela
40.131	Кольцо-замок	Locking ring	Sprengring	Bague de blocage	Anillo de retén
ИЖ250П.21.315	Маслоуказатель	Oil gauge	Ölschauglas	Indicateur d'huille	Indicador de aceite
40.112	Стержень	Bar	Stab	Tige	Barra
ИЖ49.019	Заклепка	Rivet	Niet	Rivet	Remache
ИЖ49.1-33	Пробка	Plug	Stopfen	Bouchon	Tapón
ИЖ49.1-181	Прокладка	Gasket	Packung	Garniture	Junta
1ИС611А51.147	Пружина	Spring	Feder	Ressort	Muelle

1	2	3	4	5	6
1И611П.60.011Е	Каретка	Saddle	Schlitten	Traînard	Carro
П.60.012	Каретка	Saddle	Schlitten	Traînard	Carro
П.60.014А	Каретка	Saddle	Schlitten	Traînard	Carro
60.013	Средник	Spacer	Zwischenstück	Intercalaire	Intercalación
60.016А	Фланец	Flange	Flansch	Bride	Brida
60.061	Гайка	Nut	Mutter	Ecrou	Tuerca
60.064Б	Гайка	Nut	Mutter	Ecrou	Tuerca
60.065Б	Скребок	Scrubber	Spankehrer	Grattoir	Rascador
60.067	Прокладка	Spacer	Zwischenstück	Intercalaire	Intercalación
60.068А	Скребок	Scrubber	Spankehrer	Grattoir	Rascador
60.101	Кольцо	Ring	Ring	Anneau	Anillo
60.102	Резцедер-жатель	Toolholder	Stahlhalter	Porte-outil	Portacuchillas
60.103А	Фланец	Flange	Flansch	Bride	Brida
60.104Б	Гайка	Nut	Mutter	Ecrou	Tuerca
60.105Б	Ось	Shaft	Achse	Axe	Eje
60.106А	Рукоятка	Lever	Handkurbel	Levier	Manivela
60.107	Пробка	Plug	Stopfen	Bouchon	Tapón
60.108Б	Винт	Screw	Schraube	Vis	Tornillo
60.109	Пружина	Spring	Feder	Ressort	Muelle
60.110	Лимб	Limb	Teilkreis	Limbe	Limbo
60.114Б	Маховик	Handwheel	Schwungrad	Volant	Volante
60.116	Упор	Stop	Anschlag	Butée	Tope
60.117	Болт	Bolt	Bolzen	Boulon	Perno
60.118	Клин	Gib	Keilleiste	Coin	Cuña
60.119	Винт	Screw	Schraube	Vis	Tornillo
60.120	Планка	Strap	Leiste	Plaquette	Placa
60.121	Планка	Strap	Leiste	Plaquette	Placa
60.122	Планка	Strap	Leiste	Plaquette	Placa
60.123	Винт	Screw	Schraube	Vis	Tornillo
60.124	Клин	Gib	Keilleiste	Eclisse	Cuña
60.126	Штырь	Pin	Dübel	Tenon	Espiga
60.127	Планка	Strap	Leiste	Plaquette	Placa
60.130	Шестерня	Gear	Zahnrad	Pignon	Piñón
60.131	Шестерня	Gear	Zahnrad	Pignon	Piñón
60.132	Валик	Shaft	Welle	Arbre	Arboi
60.133	Шестерня	Gear	Zahnrad	Pignon	Piñón
60.134	Кольцо	Ring	Ring	Anneau	Anillo
60.135	Гайка	Nut	Mutter	Ecrou	Tuerca
60.136	Диск	Disc	Scheibe	Disque	Disco
60.137	Винт	Screw	Schraube	Vis	Tornillo

1	2	3	4	5	6
1И611.60.138	Лимб	Limb	Teilkreis	Limbe	Limbo
60.139	Сухарь	Block	Gleitstein	Caie	Dado
60.140	Карман	Pocket	Tasche	Poche	Boisillo
60.141	Болт	Bolt	Bolzen	Boulon	Perno
60.142	Щиток	Guard	Schild	Bouclier	Cuadro
60.143А	Упор	Stop	Anschlag	Butée	Tope
60.144	Винт	Screw	Schraube	Vis	Tornillo
60.145	Упор	Stop	Anschlag	Butée	Tope
60.146	Клин	Gib	Keilleiste	Coin	Cuña
60.147	Винт	Screw	Schraube	Vis	Tornillo
60.148	Винт	Screw	Schraube	Vis	Tornillo
60.149	Втулка	Bushing	Buchse	Douille	Casquillo
60.150	Пробка	Plug	Stopfen	Bouchon	Tapón
60.155	Втулка	Bushing	Buchse	Douille	Casquillo
60.156Б	Ручка	Handle	Griff	Poignée	Manivela
60.161	Лоток	Tray	Trog	Rigole	Canalón
60.167	Карман	Pocket	Tasche	Poche	Bolsillo
60.168	Планка	Strap	Leiste	Plaquette	Placa
60.170	Винт	Screw	Schraube	Vis	Tornillo
60.171А	Фланец	Flange	Flansch	Bride	Brida
60.172	Карман	Pocket	Tasche	Poche	Bolsillo
60.176	Заглушка	Plug	Stopfen	Etouffoir	Tapón
60.303	Прокладка	Gasket	Packung	Garniture	Junta
60.304	Прокладка	Gasket	Packung	Garniture	Junta
60.305	Прокладка	Gasket	Packung	Garniture	Junta
60.307А	Прокладка	Gasket	Packung	Garniture	Junta
60.308А	Прокладка	Gasket	Packung	Garniture	Junta
60.501	Втулка	Bushing	Buchse	Douille	Casquillo
60.502	Втулка	Bushing	Buchse	Douille	Casquillo
60.503	Заглушка	Plug	Stopfen	Etouffoir	Tapón
40.123А	Ручка	Handle	Griff	Poignée	Manivela
40.127	Пресс-масленка	Grease nipple	Schmierkopf	Graisseur à pression	Aceitera a presión
40.131	Кольцо-замок	Locking ring	Sprengring	Bague de blocage	Anillo de retén
20.167	Пружина	Spring	Feder	Ressort	Muelle
17.315А	Ручка	Handle	Griff	Poignée	Manivela
50.174	Винт	Screw	Schraube	Vis	Tornillo
50.178	Штифт	Pin	Stift	Cheville	Clavija
ИЖ250П.40.112	Стержень	Bar	Stab	Tige	Barra
ИЖ250П.60.110	Рукоятка	Lever	Hebel	Levier	Manivela

10 РЕЗЦЕДЕРЖАТЕЛЬ С ЭКСЦЕНТРИКОВЫМ ОТВОДОМ ● TOOLHOLDER WITH CAM-TYPE WITHDRAWAL ● DREHMEISSELHALTER MIT EXZENTERABFUHR ● PORTE-OUTIL A EXCENTRIQUE ● PORTAUTIL CON RETROCESO A EXCENTRICA

1И611.63

1	2	3	4	5	6
1И611.63.014Б	Каретка	Saddle	Schlitten	Chariot	Carro
63.101Б	Каретка	Saddle	Schlitten	Chariot	Carro
63.106	Клин	Gib	Keilleiste	Coin	Cuña
63.108	Ползун	Sliding member	Stahlhalter-schieber	Curseur	Cursor
63.109	Клин	Gib	Keilleiste	Coin	Cuña
63.110	Эксцентрик	Eccentric	Exzenter	Excentrique	Excéntrica
63.111А	Крышка	Cover	Deckel	Couvercle	Tapa
63.112	Рукоятка	Lever	Handkurbel	Levier	Manivela
63.113	Винт	Screw	Schraube	Vis	Tornillo
60.013	Средник	Spacer	Zwischen-stück	Intercalaire	Intercalación
60.064Б	Гайка	Nut	Mutter	Ecrou	Tuerca

1	2	3	4	5	6
1И611.60.108Б	Винт	Screw	Schraube	Vis	Tornillo
60.109	Пружина	Spring	Feder	Ressort	Muelle
60.110	Лимб	Limb	Teilkreis	Limbe	Limbo
60.114Б	Маховик	Flywheel	Schwungrad	Volant	Volante
60.146	Клин	Gib	Keilleiste	Coin	Cuña
60.147	Винт	Screw	Schraube	Vis	Tornillo
60.156Б	Ручка	Lever	Hebel	Levier	Manivela
60.170	Винт	Screw	Schraube	Vis	Tornillo
60.171А	Фланец	Flange	Flansch	Bride	Brida
60.502	Втулка	Bushing	Buchse	Douille	Casquillo
40.127	Пресс-масленка	Grease nipple	Schmierkopf	Graisseur à pression	Aceitera a presión
ИЖ250.70.303	Шарик	Ball	Kugel	Bille	Bola

11 РЕЗЦЕДЕРЖКА ЗАДНЯЯ ● REAR TOOLHOLDER ● HINTERER STAHLHALTER ● PORTE-OUTIL ARRIERE ● PORTAUTIL TRASERO

1И611.64

1	2	3	4	5	6
1И611.64.011	Планка	Strap	Leiste	Plaquette	Placa
64.101	Головка резцовая	Cutter head	Messerkopf	Tourelle	Cabezal
64.102	Клин	Gib	Keilleiste	Coin	Cuña
64.103	Гайка	Nut	Mutter	Ecrou	Tuerca

1	2	3	4	5	6
1И611.64.104	Винт	Screw	Schraube	Vis	Tornillo
64.106	Шпонка	Key	Federkeil	Clavette	Chaveta
60.170	Винт	Screw	Schraube	Vis	Tornillo
60.117	Болт	Bolt	Bolzen	Boulon	Perno
95ТВ61.104	Винт	Screw	Schraube	Vis	Tornillo

12 УПОР ПРОДОЛЬНЫЙ ● LONGITUDINAL STOP ● LÄNGSANSCHLAG ● BUTEE LONGITUDINALE ● TOPE LONGITUDINAL

1И611.66

1	2	3	4	5	6
1И611.66.102	Планка	Strap	Leiste	Plaquette	Placa
66.110	Болт	Bolt	Bolzen	Boulon	Perno

1	2	3	4	5	6
1И611.66.108	Корпус	Housing	Gehäuse	Corps	Cuerpo
66.109	Упор	Stop	Anschlag	Butée	Tope

13 УПОР ЧЕТЫРЕХПОЗИЦИОННЫЙ ● 4-STATION STOP ● ANSCHLAG MIT 4 POSITIONEN ● BUTEE A 4 POSITIONS ● TOPE DE 4 POSICIONES

1И611.68

1	2	3	4	5	6
1И611.68.101	Винт	Screw	Schraube	Vis	Tornillo
68.102	Болт	Bolt	Bolzen	Boulon	Perno
40.127	Пресс-масленка	Grease nipple	Schmierkopf	Graisseur à pression	Aceitera a presión

1	2	3	4	5	6
1И611.68.103	Корпус	Housing	Gehäuse	Corps	Cuerpo
68.104	Втулка	Bushing	Buchse	Douille	Casquillo
68.105	Пружина	Spring	Feder	Ressort	Muelle

14 УПОР ПОПЕРЕЧНЫЙ ИНДИКАТОРНЫЙ ● INDICATOR-TYPE CROSS STOP ● MESSUHR-QUERANSCHLAG ● BUTEE TRANSVERSALE A COMPARATEUR ● TOPE TRANSVERSAL CON INDICADOR

1И611П.67

1	2	3	4	5	6	1	2	3	4	5	6
1И611П.67.011 П.67.101 П.67.102	Кронштейн Планка Упор	Bracket Strap Stop	Haltearm Latte Anschlag	Console Plaquette Butée	Soporte Placa Tope	1И611П.67.103 П.67.105 60.117	Болт Болт Болт	Bolt Bolt Bolt	Bolzen Bolzen Bolzen	Boulon Boulon Boulon	Perno Perno Perno

15 ОХЛАЖДЕНИЕ ● COOLANT SYSTEM ● KÜHLUNG ● REFROIDISSEMENT ● REFRIGERACIÓN

1И611.70А

1	2	3	4	5	6	1	2	3	4	5	6
1И611.70А.063	Ниппель	Nipple	Nippel	Nipple	Niple	1И611.70А.122	Кронштейн	Bracket	Haltearm	Console	Soporte
70А.102	Хомутик	Collet	Bügel	Collier	Collar	70А.123	Труба	Pipe	Rohr	Tube	Tubo
70А.103А	Ось	Pin	Achse	Axe	Eje	70А.108	Шайба	Washer	Scheibe	Rondelle	Arandela
70А.104	Ползушка	Sliding member	Gleitstück	Glissière	Cursor	70.110Б	Бак	Tank	Tank	Réservoir	Depósito
70А.121	Корпус	Tank body	Tankgehäuse	Corps	Cuerpo	70А.301	Ручка	Handle	Griff	Poignée	Manivela
70А.105А	Опора	Support	Stütze	Support	Soporte	367048	Хомутик	Collet	Bügel	Collier	Collar
70А.119	Труба	Pipe	Rohr	Tube	Tubo						

16 СМАЗКА ● LUBRICATION ● SCHMIERUNG ● GRAISSAGE ● LUBRICACIÓN

1И611.72

1	2	3	4	5	6	1	2	3	4	5	6
1И611.72.011А	Корпус	Tank body	Tankgehäuse	Corps	Cuerpo	1И611.72.110А	Шестерня	Gear	Zahnrad	Pignon	Piñón
72.012А	Фланец	Flange	Flansch	Bride	Brida	72.111	Винт	Screw	Schraube	Vis	Tornillo
72.013А	Средник	Spacer	Zwischen-stück	Intercalaire	Intercalación	72.112	Шестерня	Gear	Zahnrad	Pignon	Piñón
72.014А	Стакан	Sleeve	Hülse	Douille	Casquillo	72.301	Прокладка	Gasket	Packung	Garniture	Junta
72.101А	Бак	Tank	Öltank	Réservoir	Depósito	10.159	Ниппель	Nipple	Nippel	Nipple	Niple
72.102В	Крышка	Cover	Deckel	Couvercle	Tapa	15.157А	Пробка	Plug	Stopfen	Bouchon	Tapón
72.105	Пружина	Spring	Feder	Ressort	Muelle	15.161	Магнит	Magnet	Magnet	Aimant	Imán
72.107А	Диск	Disc	Scheibe	Disque	Disco	ИЖ250П21.315	Маслоука-затель	Oil gauge	Ölschau-glas	Indicateur d'huille	Indicador de aceite
						1И611.72.01.	Фильтр	Filter	Filter	Filtre	Filtro

17 ПАТРОН ПОВОДКОВЫЙ ● DRIVER CHUCK ● MITNEHMERFUTTER ● PLATEAU À TOC ● PLATO CON TOPE DE ARRASTRE

1И611.80

1	2	3	4	5	6	1	2	3	4	5	6
1И611.80.011А	Корпус	Chuck body	Gehäuse	Corps	Cuerpo						

18 ПЛАНШАЙБА С ПАЗАМИ ● GROOVED FACE-PLATE ● PLANSCHEIBE MIT NUTEN ● PLATEAU A RAINURES ● PORTAMANDRIL CON PANURAS 1И611.82

1	2	3	4	5	6	1	2	3	4	5	6
1И611.82.011А	Планшайба с пазами	Grooved faceplate	Planscheibe mit Nuten	Plateau à rainures	Portamandril con ranuras						

19 ЛЮНЕТ НЕПОДВИЖНЫЙ ● STEADY REST ● FESTSTEHENDER SETZSTOCK ● LUNETTE FIXE ● LUNETA FIJA 1И611.83

1	2	3	4	5	6	1	2	3	4	5	6
1И611.83.011Е	Корпус	Housing	Gehäuse	Corps	Cuerpo	1И611.83.102	Пиноль	Quill	Pinole	Fourreau	Husillo de la contrapunta
83.012Е	Крышка	Cover	Deckel	Couvercle	Tapa						
83.013	Втулка	Bushing	Buchse	Douille	Casquillo	83.103	Винт	Screw	Schraube	Vis	Tornillo
83.014	Подхват	Clamping strap	Schließ-leiste	Plaque-support	Placa	83.104	Винт	Screw	Schraube	Vis	Tornillo
83.061	Упор	Stop	Anschlag	Butée	Tope	83.301	Ручка	Handle	Hebel	Poignée	Manivela
83.101	Винт	Screw	Schraube	Vis	Tornillo	70.303	Ручка	Handle	Hebel	Poignée	Manivela

20 ЛЮНЕТ ПОДВИЖНЫЙ ● FOLLOWER REST ● MITGEHENDER SETZSTOCK ● LUNETTE A SUIVRE ● LUNETA MOVIL 1И611.84

1	2	3	4	5	6	1	2	3	4	5	6
1И611.84.011Е	Корпус	Housing	Gehäuse	Corps	Cuerpo	1И611.83.102	Пиноль	Quill	Pinole	Fourreau	Husillo de la contrapunta
83.013	Втулка	Bushing	Buchse	Douille	Casquillo	83.103	Винт	Screw	Schraube	Vis	Tornillo
83.061	Упор	Stop	Anschlag	Butée	Tope	70.303	Ручка	Handle	Hebel	Poignée	Manivela
83.101	Винт	Screw	Schraube	Vis	Tornillo						

21 ЛИНЕЙКА КОНУСНАЯ ● TAPER TURNING ATTACHMENT ● KONUSLINEAL ● APPAREIL A TOURNER CONIQUE ● REGLA CONICA

1И611.85

1	2	3	4	5	6
1И611.85.011	Кронштейн	Bracket	Haltearm	Console	Soporte
85.012	Каретка	Saddle	Schlitten	Traînard	Carro
85.013	Линейка	Taper attachment	Konuslineal	Règle	Regla
85.014	Кронштейн	Guide bracket	Führungs-haltearm	Console guide	Soporte
85.015Б	Кронштейн	Guide bracket	Führungs-haltearm	Console guide	Soporte
85.016А	Фланец	Flange	Flansch	Bride	Brida
85.017	Планка	Strap	Leiste	Plaquette	Placa
85.061	Втулка	Bushing	Buchse	Douille	Casquillo
85.062	Втулка	Bushing	Buchse	Douille	Casquillo
85.101	Винт	Screw	Schraube	Vis	Tornillo
85.102	Вал-шестерня	Pinion shaft	Zahnradwelle	Arbre-pignon	Arbol-piñón
85.103	Шпонка	Key	Keil	Clavette	Claveta
85.104	Кольцо	Ring	Ring	Anneau	Anillo
85.105	Кольцо	Ring	Ring	Anneau	Anillo
85.107	Камень	Block	Stein	Patin	Dado
85.108	Планка	Strap	Leiste	Plaquette	Placa
1И611.85.109	Ползушка	Sliding member	Gleitstück	Glissière	Cursor
85.110	Клин	Gib	Keilleiste	Coin	Cuña
85.111	Ось	Pin	Achse	Axe	Eje
85.112А	Клин	Gib	Keilleiste	Coin	Cuña
85.113	Болт	Bolt	Bolzen	Boulon	Perno
85.114А	Винт	Screw	Schraube	Vis	Tornillo
85.115	Планка	Strap	Leiste	Plaquette	Placa
85.117	Болт	Bolt	Bolzen	Boulon	Perno
85.118	Палец	Stud	Zapfen	Doigt	Bulón
85.120	Шпилька	Stud-pin	Stift-schraube	Goujon	Espárrago
85.121	Шток	Rod	Kolbenstange	Tige	Varilla
60.148	Винт	Screw	Schraube	Vis	Tornillo
40.123А	Ручка	Handle	Griff	Poignée	Manivela
40.131	Кольцо-замок	Locking ring	Sprengring	Bague de blocage	Anillo de retén
40.127	Пресс-масленка	Grease nipple	Schmierkopf	Graisseur à pression	Aceitera a presión
ИЖ250П.60.110	Рукоятка	Lever	Hebel	Levier	Manivela
ИЖ250П.40.112	Стержень	Rod	Stab	Tige	Varilla
ИЖ250П.85А.114	Винт	Screw	Schraube	Vis	Tornillo

22 ОГРАЖДЕНИЕ ● PROTECTION ● SCHUTZVORRICHTUNG ● PROTECTION ● PROTECCION

1И611.86

1	2	3	4	5	6
1И611.86.101	Ограждение	Protection	Schutzvor-richtung	Protection	Protección
86.102	Ось	Axle	Achse	Axe	Eje
1И611.86.103	Кулачок	Cam	Nocken	Came	Leva
86.301	Ручка	Handle	Griff	Poignée	Manivela
86.302	Втулка	Bushing	Buchse	Douille	Casquillo

23 ЦАНГОВЫЙ ЗАЖИМ ● COLLET CHUCK ● ZANGENSPANNUNG ● PINCE-BARRE ● BOQUILLA DE SUJECION

1И611.87

1	2	3	4	5	6
1И611.87.011Е	Кронштейн	Bracket	Haltearm	Console	Soporte
87.101Б	Кольцо	Ring	Ring	Anneau	Anillo
87.102А	Кольцо	Ring	Ring	Anneau	Anillo
87.103	Кольцо	Ring	Ring	Anneau	Anillo
87.104	Муфта	Clutch	Kupplung	Accouplement	Acoplamiento
87.105	Труба	Pipe	Rohr	Tube	Tubo
87.106	Шпонка	Key	Keil	Clavette	Chaveta
87.107	Гайка	Nut	Muter	Ecrou	Tuerca
87.108	Втулка	Bushing	Buchse	Douille	Casquillo
1И611.87.109	Цанга	Collet	Spannzange	Pince	Mandril extensible
87.110	Цанга	Collet	Spannzange	Pince	Mandril extensible
87.111	Цанга	Collet	Spannzange	Pince	Mandril extensible
87.112	Цанга	Collet	Spannzange	Pince	Mandril extensible
87.113	Цанга	Collet	Spannzange	Pince	Mandril extensible

1	2	3	4	5	6	1	2	3	4	5	6
1И611.87.114	Цанга	Collet	Spannzange	Pince	Mandril extensible	1И611.87.123	Цанга	Collet	Spannzange	Pince	Mandril extensible
87.115	Цанга	Collet	Spannzange	Pince	Mandril extensible	87.124	Цанга	Collet	Spannzange	Pince	Mandril extensible
87.116	Цанга	Collet	Spannzange	Pince	Mandril extensible	87.125	Цанга	Collet	Spannzange	Pince	Mandril extensible
87.117	Цанга	Collet	Spannzange	Pince	Mandril extensible	87.126	Цанга	Collet	Spannzange	Pince	Mandril extensible
87.118А	Ручка	Handle	Hebel	Poignée	Manivela	87.127	Цанга	Collet	Spannzange	Pince	Mandril extensible
87.119	Ступица	Hub	Nabe	Moyeu	Cubo	87.128	Сепаратор	Separator	Separator	Séparateur	Separador
87.120	Цанга	Collet	Spannzange	Pince	Mandril extensible	87.129	Сухарь	Block	Gleitstein	Cale	Dado
87.121	Цанга	Collet	Spannzange	Pince	Mandril extensible	87.130	Сухарь	Block	Gleitstein	Cale	Dado
87.122	Цанга	Collet	Spannzange	Pince	Mandril extensible	ИЖ250П.87.011	Вилка	Fork	Gabel	Fourche	Horquilla
						1И611.17.315А	Ручка	Handle	Hebel	Poignée	Manivela

1	2	3	4	5	6	1	2	3	4	5	6
1И611.88.105Б	Корпус	Sleeve	Gehäuse	Corps	Cuerpo	88.108	Пружина	Spring	Feder	Ressort	Muelle
1И611.88.107*	Ключ	Wrench	Mutterschlüssel	Clef	Llave	88.301	Шайба	Washer	Scheibe	Rondelle	Arandela
88.110*	Ключ	Wrench	Mutterschlüssel	Clef	Llave						

* Ключ на рис. 25 не указан.
The wrench is not shown in Fig. 25.
Die Mutterschlüssel ist im Bild 25 nicht gezeigt.
La clef n'est pas indiquée sur la fig. 25.
La llave no ha indicado en fig. 25.

1	2	3	4	5	6	1	2	3	4	5	6
1И611П.89.011	Кронштейн	Bracket	Haltearm	Console	Soporte	1И61189.107А	Планка	Strap	Leiste	Plaquette	Placa
89.101	Стойка	Post	Säule	Montant	Montante	89.301	Щиток	Guard	Schild	Bouclier	Cuadro
89.102	Ось	Stud	Achse	Axe	Eje	89.302	Экран	Screen	Schirm	Ecran	Pantalla
89.103	Ось	Stud	Achse	Axe	Eje	89.304В	Опора	Shock absorber	Stoßfänger	Amortisseur	Amortiguador
89.104	Обечайка	Ferrule	Zarge	Virole	Virola	ИЖ.3К-11	Заклепка	Rivet	Niet	Rivet	Remache
89.105	Кожух	Case	Gehäuse	Boîtier	Funda						

1	2	3	4	5	6	1	2	3	4	5	6
1И611.87.011Е	Кронштейн	Bracket	Haltearm	Console	Soporte	1И611.87.109	Цанга	Collet	Spannzange	Pince	Mandril extensible
87.101Б	Кольцо	Ring	Ring	Anneau	Anillo	87.110	Цанга	Collet	Spannzange	Pince	Mandril extensible
87.102А	Кольцо	Ring	Ring	Anneau	Anillo	87.111	Цанга	Collet	Spannzange	Pince	Mandril extensible
87.103	Кольцо	Ring	Ring	Anneau	Anillo	87.112	Цанга	Collet	Spannzange	Pince	Mandril extensible
87.104	Муфта	Clutch	Kupplung	Accouplement	Acoplamiento	87.113	Цанга	Collet	Spannzange	Pince	Mandril extensible
87.105	Труба	Pipe	Rohr	Tube	Tubo						
87.106	Шпонка	Key	Keil	Clavette	Chaveta						
87.107	Гайка	Nut	Mutter	Ecrou	Tuerca						
87.108	Втулка	Bushing	Buchse	Douille	Casquillo						

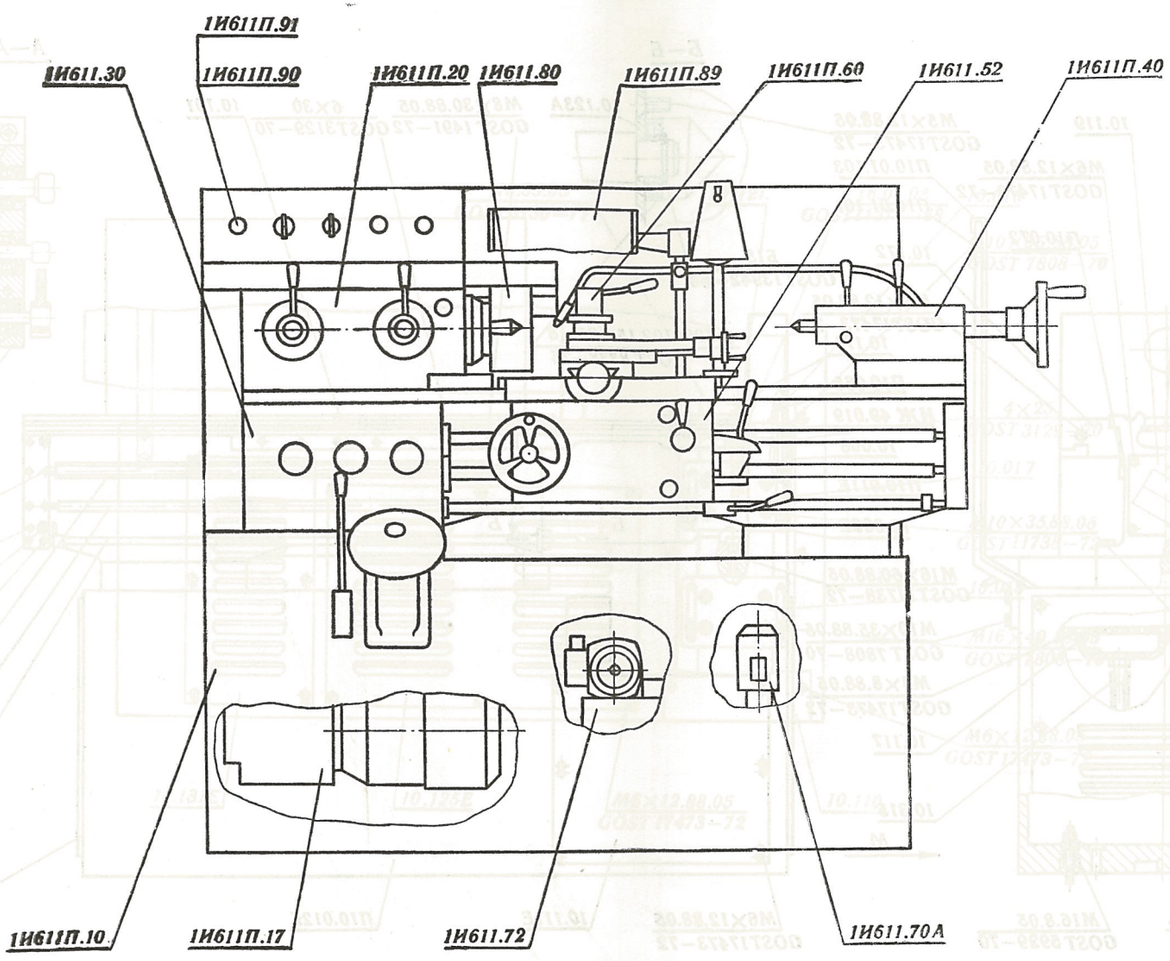
1И611П.91
1И611.30
1И611П.90
1И611П.20
1И611.80
1И611П.89
1И611П.60
1И611.52
1И611П.40
1И611П.10
1И611П.17
1И611.72
1И611.70А

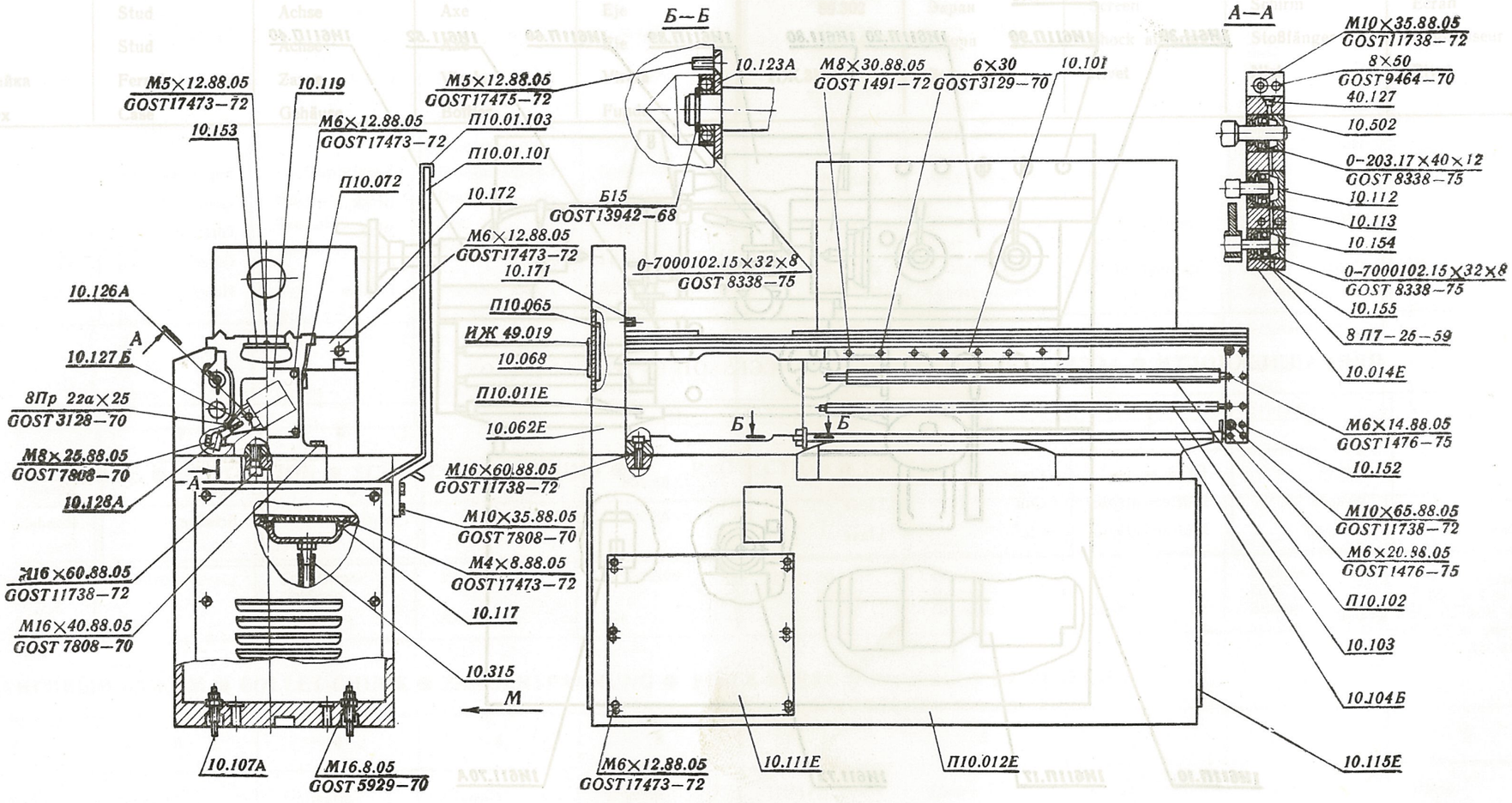
Б—Б
А—А
М5×12.88.05
GOST17473—72
10.119
10.153
М6×12.88.05
GOST17473—72
П10.072
М5×12.88.05
GOST17475—72
П10.01.103
П10.01.101
10.172
10.123А
М8×30.88.05
GOST 1491—72
6×30
GOST3129—70
10.101
Б15
GOST13942—68
М6×12.88.05
GOST17473—72
10.171
П10.065
ИЖ 49.019
10.068
П10.011Е
10.062Е
М16×60.88.05
GOST11738—72
М10×35.88.05
GOST 7808—70
М4×8.88.05
GOST17473—72
10.117
10.315
М
0-7000102.15×32×8
GOST 8338—75
Б
Б
10.126А
А
10.127Б
8Пр 2а×25
GOST 3128—70
М8×25.88.05
GOST 7808—70
10.128А
М16×60.88.05
GOST11738—72
М16×40.88.05
GOST 7808—70
А
10.107А
М16.8.05
GOST 5929—70
М6×12.88.05
GOST17473—72
10.111Е
П10.012Е
10.115Е
М10×35.88.05
GOST11738—72
8×50
GOST9464—70
40.127
10.502
0-203.17×40×12
GOST 8338—75
10.112
10.113
10.154
0-7000102.15×32×8
GOST 8338—75
10.155
8 П7—25—59
10.014Е
М6×14.88.05
GOST1476—75
10.152
М10×65.88.05
GOST11738—72
М6×20.88.05
GOST1476—75
П10.102
10.103
10.104Б

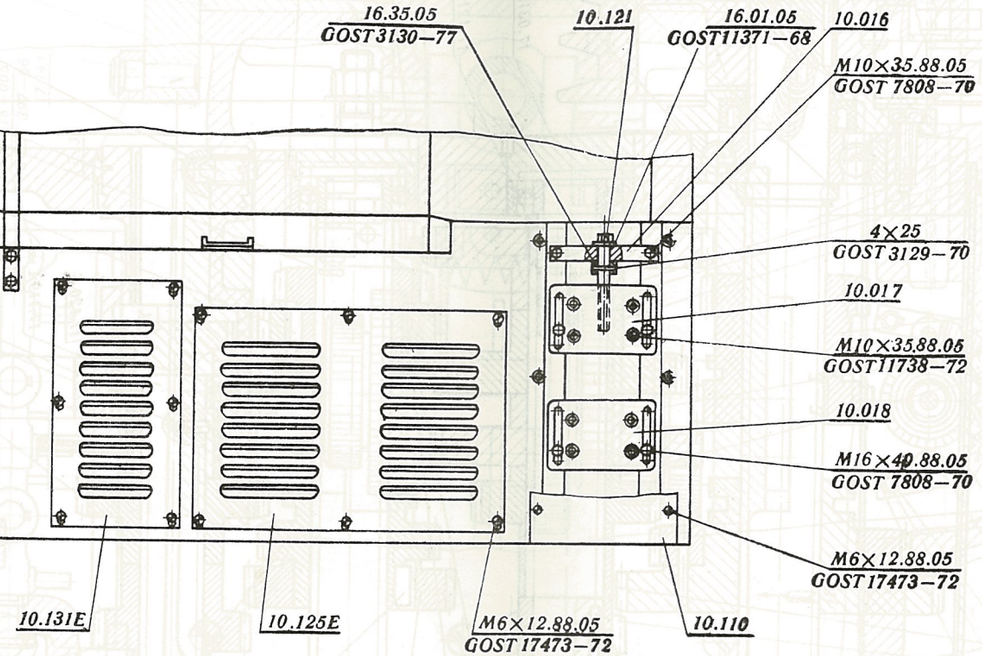
16.35.05
GOST 3130–77
10.121
16.01.05
GOST 11371–68
10.016
M10×35.88.05
GOST 7808–70
4×25
GOST 3129–70
10.017
M10×35.88.05
GOST 11738–72
10.018
M16×40.88.05
GOST 7808–70
M6×12.88.05
GOST 17473–72
10.131E
10.125E
M6×12.88.05
GOST 17473–72
10.110

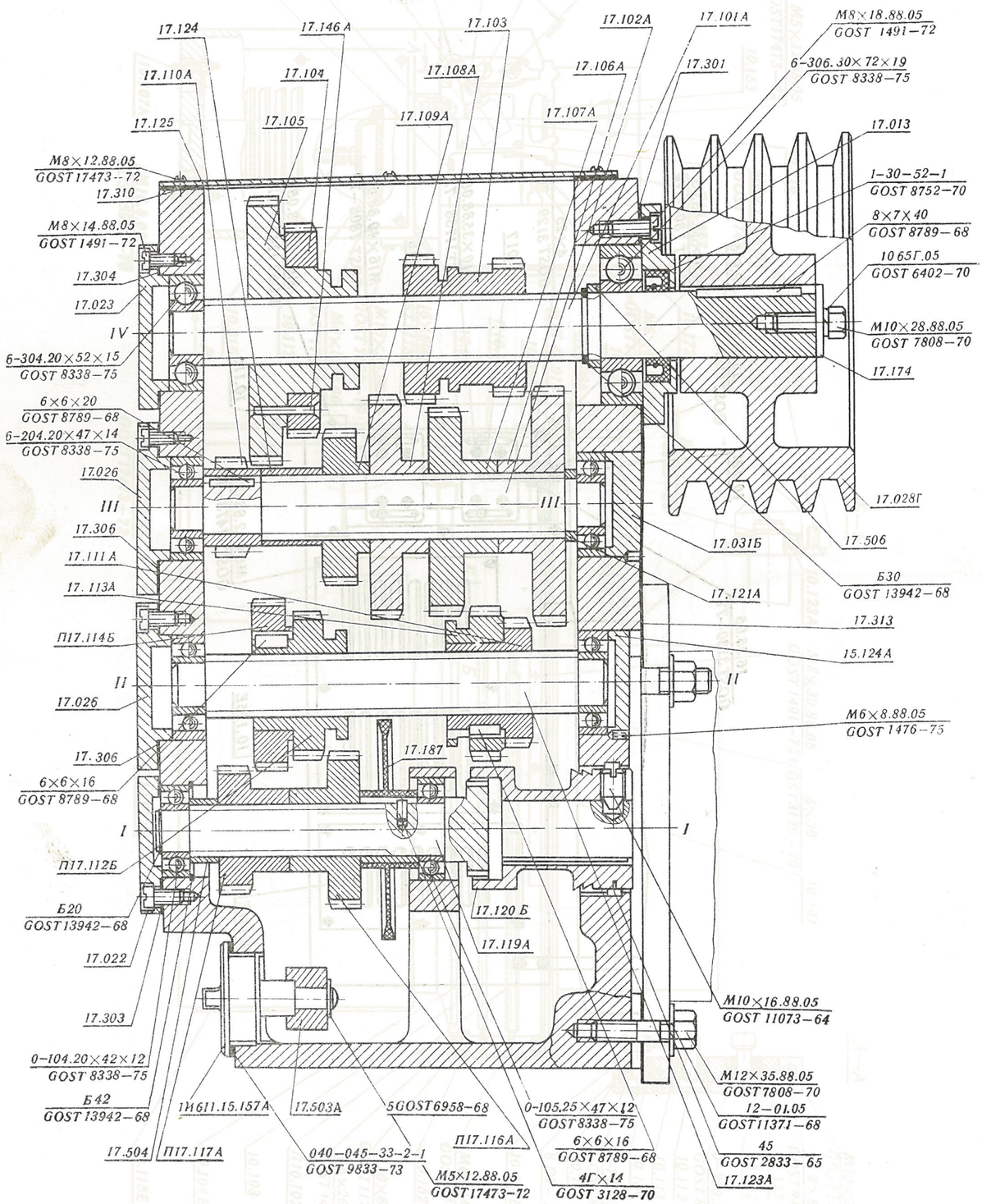
17.124
17.146А
17.103
17.102А
17.101А
М8×18.88.05
ГОСТ 1491–72
17.110А
17.104
17.108А
17.106А
17.301
6–306.30×72×19
ГОСТ 8338–75
17.125
17.105
17.109А
17.107А
17.013
М8×12.88.05
ГОСТ 17473–72
17.310
1–30–52–1
ГОСТ 8752–70
М8×14.88.05
ГОСТ 1491–72
8×7×40
ГОСТ 8789–68
17.304
10 65Г.05
ГОСТ 6402–70
17.023
IV
М10×28.88.05
ГОСТ 7808–70
6–304.20×52×15
ГОСТ 8338–75
17.174
6×6×20
ГОСТ 8789–68
6–204.20×47×14
ГОСТ 8338–75
17.026
17.028Г
III
III
17.306
17.031Б
17.506
17.111А
Б30
ГОСТ 13942–68
17.113А
17.121А
17.313
П17.114Б
15.124А
II
II
17.026
М6×8.88.05
ГОСТ 1476–75
17.306
17.187
6×6×16
ГОСТ 8789–68
I
I
П17.112Б
17.120Б
Б20
ГОСТ 13942–68
17.119А
17.022
М10×16.88.05
ГОСТ 11073–64
17.303
М12×35.88.05
ГОСТ 7808–70
0–104.20×42×12
ГОСТ 8338–75
12–01.05
ГОСТ 11371–68
Б42
ГОСТ 13942–68
1И611.15.157А
17.503А
5 ГОСТ 6958–68
0–105.25×47×12
ГОСТ 8338–75
П17.116А
6×6×16
ГОСТ 8789–68
45
ГОСТ 2833–65
17.504
П17.117А
040–045–33–2–1
ГОСТ 9833–73
М5×12.88.05
ГОСТ 17473–72
4Г×14
ГОСТ 3128–70
17.123А

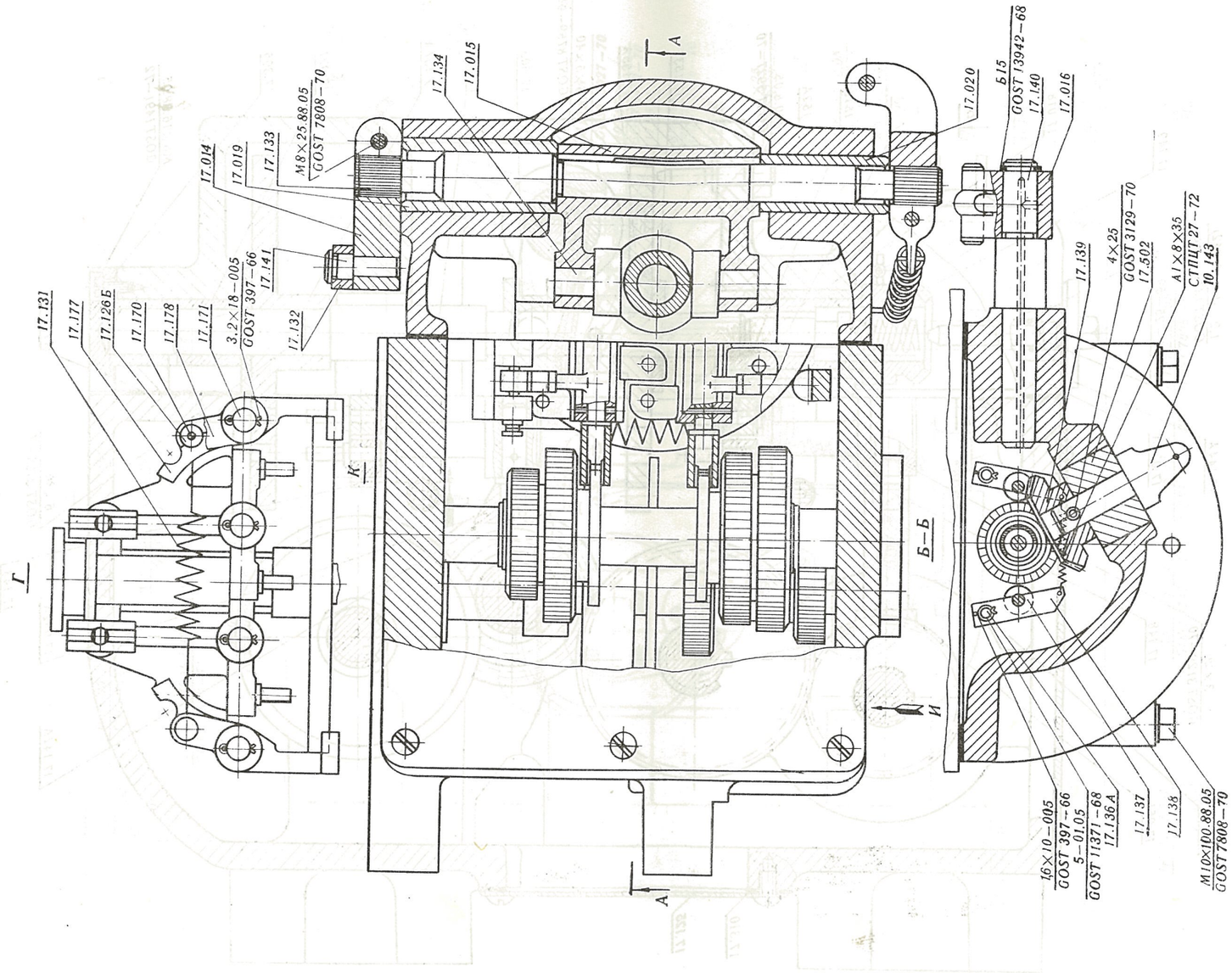
17.131
17.177
17.126Б
17.170
17.178
17.171
3.2×18–005 GOST 397–66
17.141
17.132
17.014
17.019
17.133
M8×25.88.05 GOST 7808–70
17.134
17.015
17.020
Б15 GOST 13942–68
17.140
17.016
17.139
4×25 GOST 3129–70
17.502
A1×8×35 СТПЦТ 27–72
10.143
16×10–005 GOST 397–66
5–01.05
GOST 11371–68
17.136А
17.137
17.138
M10×100.88.05 GOST 7808–70
Г
К
Б–Б
И
А

3.3

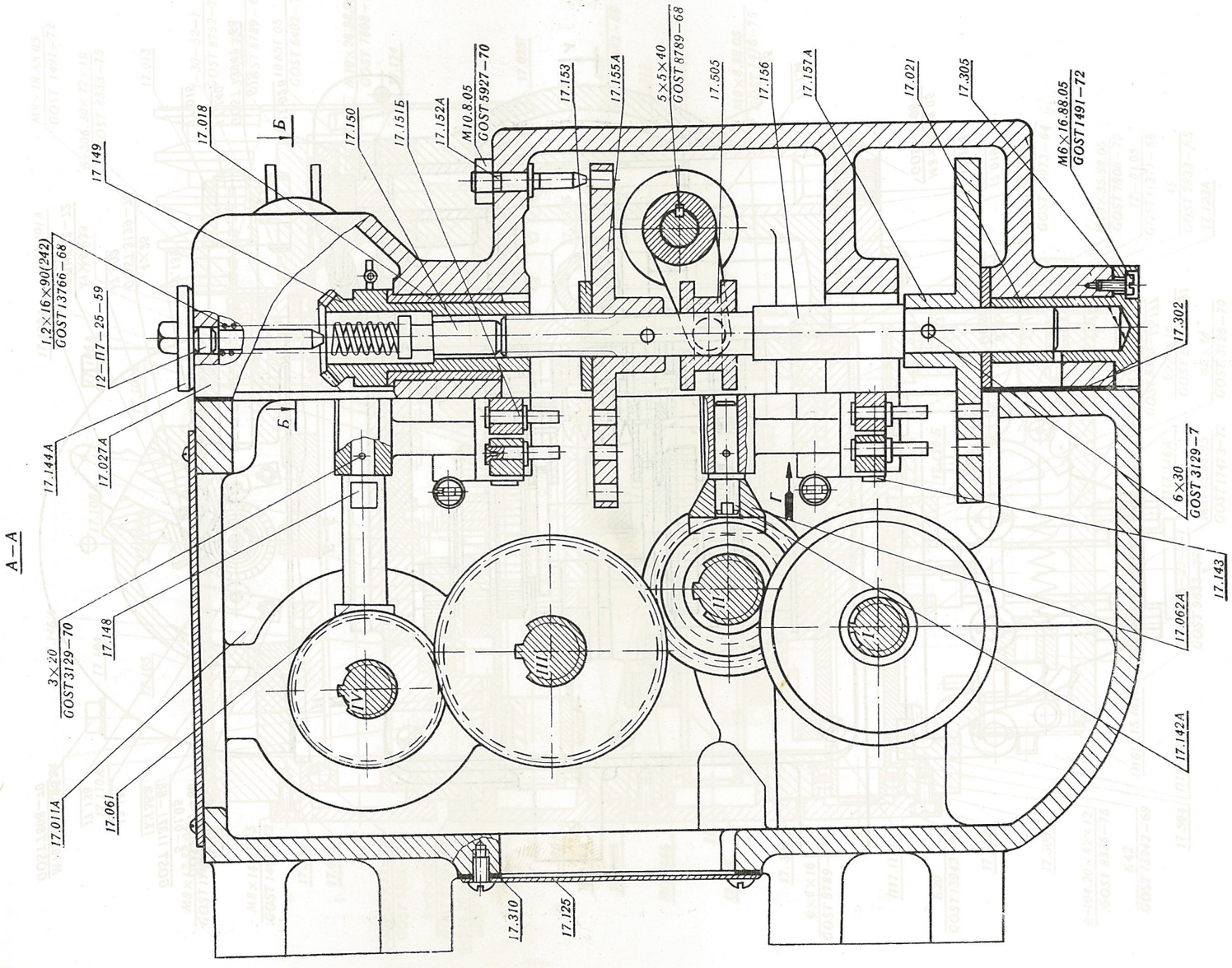
А–А
Б
Г
17.018
17.149
17.150
17.151Б
17.152А
М10.8.05 ГОСТ 5927–70
17.153
17.155А
5×5×40 ГОСТ 8789–68
17.505
17.156
17.157А
17.021
17.305
М6×16.88.05 ГОСТ 1491–72
17.302
6×30 ГОСТ 3129–7
17.143
17.062А
17.142А
12×16×90(242) ГОСТ 13766–68
12–П7–25–59
17.144А
17.027А
3×20 ГОСТ 3129–70
17.148
17.011А
17.061
17.310
17.125
I
II
III
IV

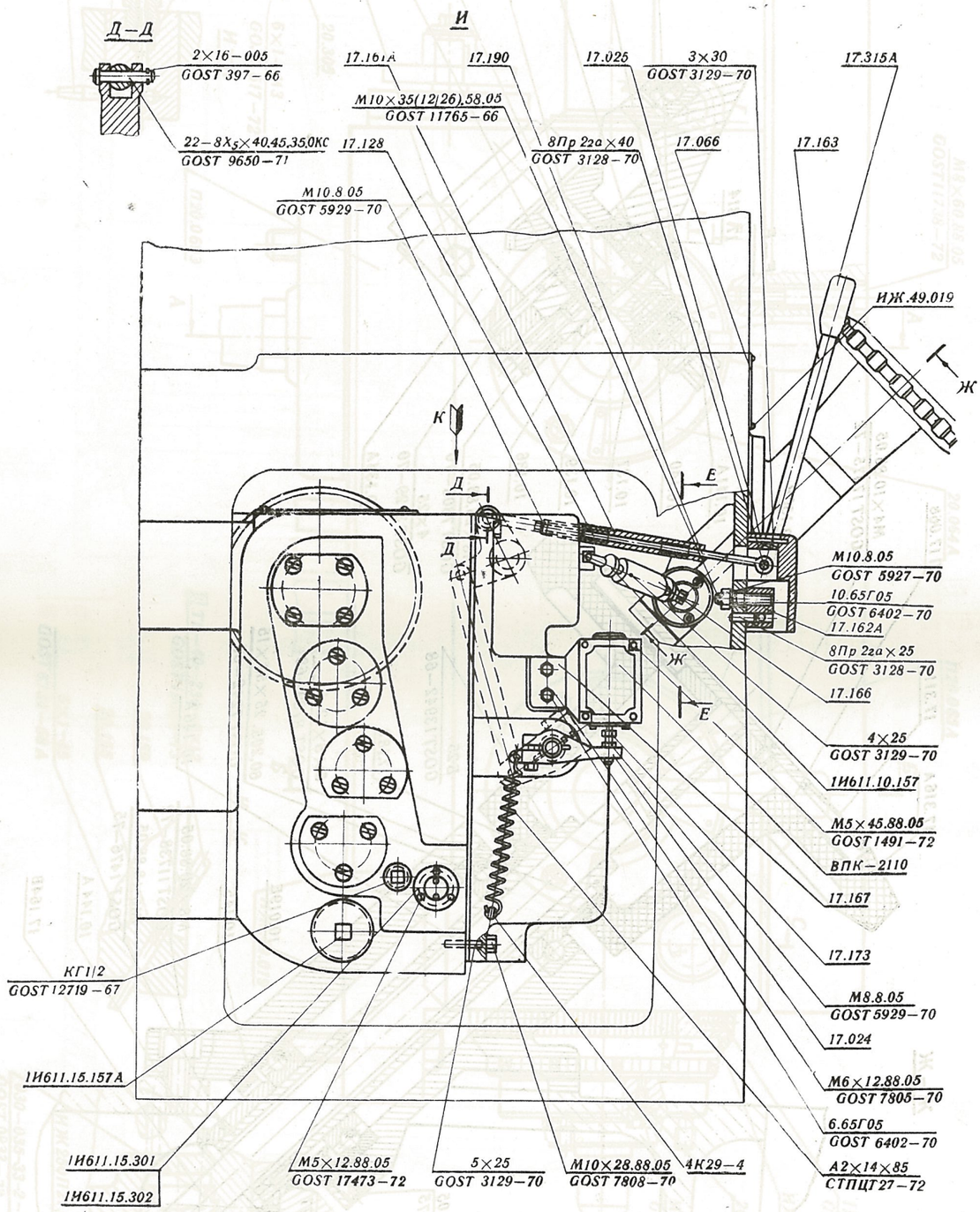
Д–Д
И
2×16–005
GOST 397–66
22–8Х5×40.45.350КС
GOST 9650–71
17.161А
17.190
17.025
3×30
GOST 3129–70
17.315А
М10×35(12)26).58.05
GOST 11765–66
17.128
8Пр 2га×40
GOST 3128–70
17.066
17.163
М10.8.05
GOST 5929–70
ИЖ.49.019
Ж
К
Д
Д
Е
М10.8.05
GOST 5927–70
10.65Г05
GOST 6402–70
17.162А
8Пр 2га×25
GOST 3128–70
17.166
Ж
Е
4×25
GOST 3129–70
1И611.10.157
М5×45.88.05
GOST 1491–72
ВПК–2110
17.167
17.173
М8.8.05
GOST 5929–70
17.024
М6×12.88.05
GOST 7805–70
6.65Г05
GOST 6402–70
А2×14×85
СТПЦТ 27–72
КГ1/2
GOST 12719–67
1И611.15.157А
1И611.15.301
1И611.15.302
М5×12.88.05
GOST 17473–72
5×25
GOST 3129–70
М10×28.88.05
GOST 7808–70
4К29–4

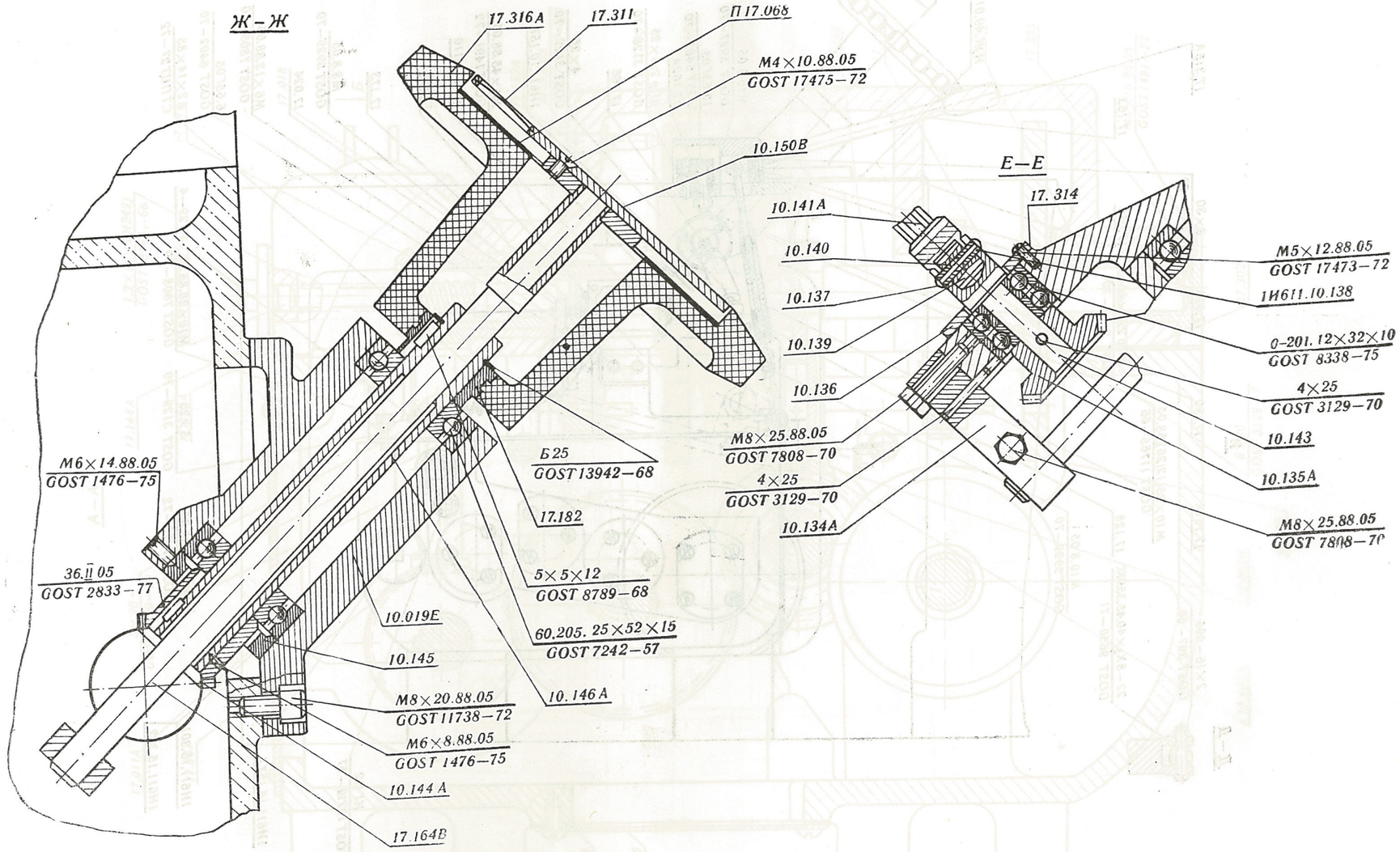
Ж–Ж
17.316А
17.311
П17.068
М4×10.88.05
GOST 17475–72
10.150В
Е–Е
17. 314
10.141А
10.140
10.137
10.139
10.136
М8×25.88.05
GOST 7808–70
4×25
GOST 3129–70
10.134А
М5×12.88.05
GOST 17473–72
1И611.10.138
0-201. 12×32×10
GOST 8338–75
4×25
GOST 3129–70
10.143
10.135А
М8×25.88.05
GOST 7808–70
Б 25
GOST 13942–68
17.182
5×5×12
GOST 8789–68
60.205. 25×52×15
GOST 7242–57
10.146А
М6×14.88.05
GOST 1476–75
36.П 05
GOST 2833–77
10.019Е
10.145
М8×20.88.05
GOST 11738–72
М6×8.88.05
GOST 1476–75
10.144А
17.164В

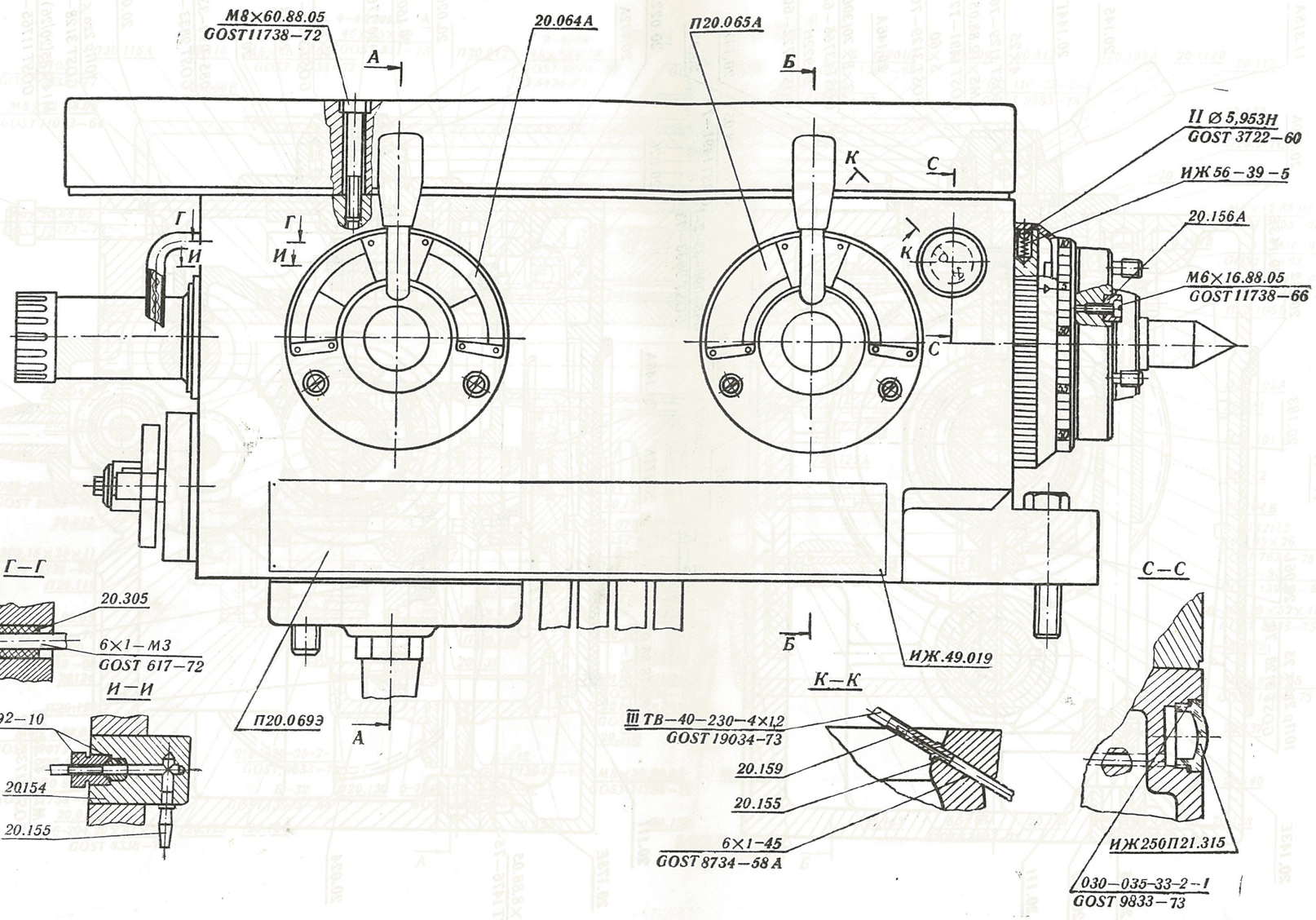
М8×60.88.05
GOST 11738–72
20.064А
П20.065А
А
Б
К
С
Г
И
II Ø 5,953Н
GOST 3722–60
ИЖ 56–39–5
20.156А
М6×16.88.05
GOST 11738–66
Г–Г
20.305
6×1–М3
GOST 617–72
И–И
6С 92–10
20154
20.155
П20.069Э
ИЖ.49.019
К–К
III ТВ–40–230–4×1,2
GOST 19034–73
20.159
20.155
6×1–45
GOST 8734–58 А
С–С
ИЖ250П21.315
030–035–33–2–1
GOST 9833–73

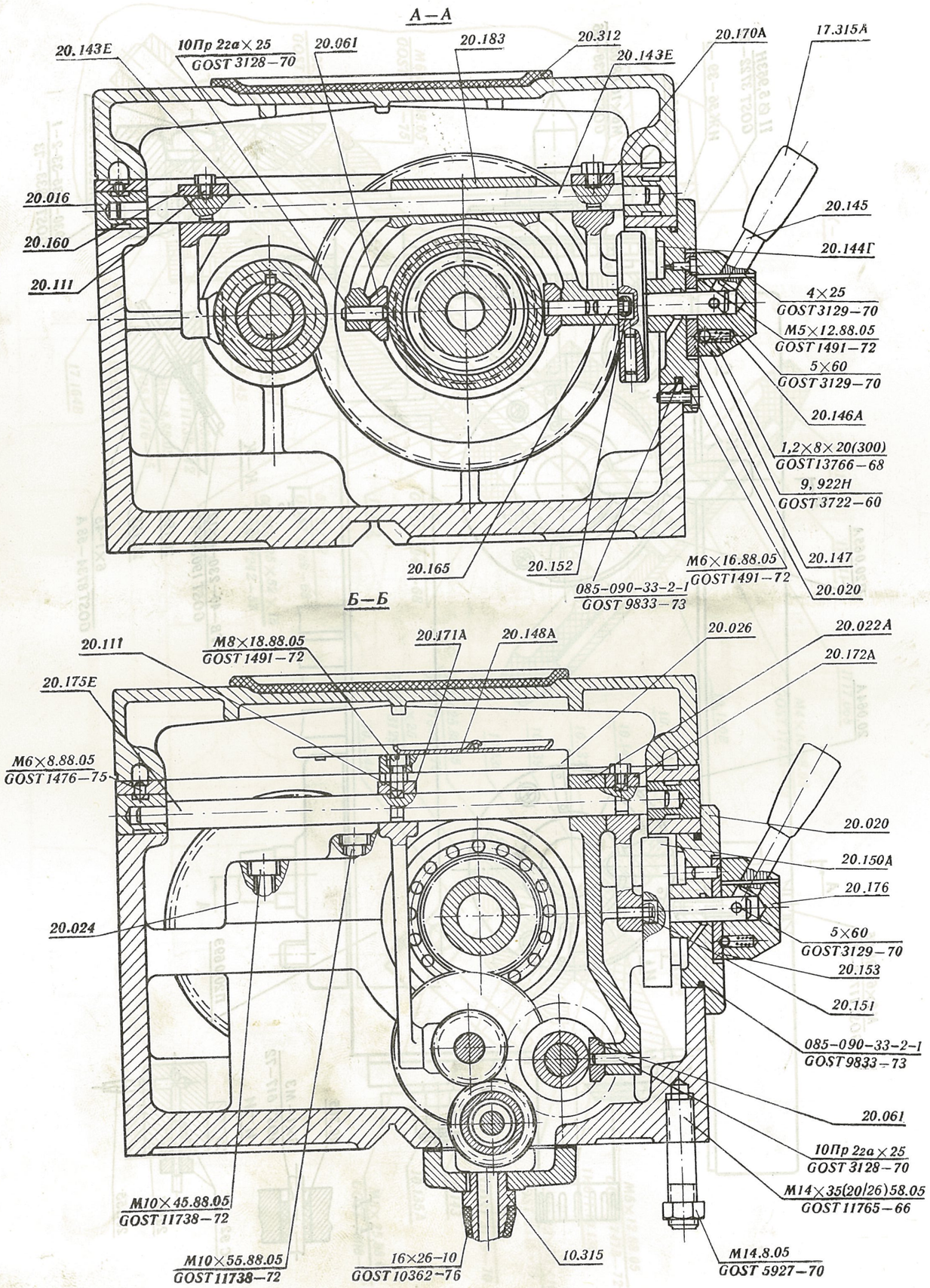
А—А
20.143Е
10Пр 22а×25
GOST 3128—70
20.061
20.183
20.312
20.143Е
20.170А
17.315А
20.016
20.160
20.111
20.145
20.144Г
4×25
GOST 3129—70
M5×12.88.05
GOST 1491—72
5×60
GOST 3129—70
20.146А
1,2×8×20(300)
GOST 13766—68
9, 922Н
GOST 3722—60
20.165
20.152
M6×16.88.05
GOST 1491—72
20.147
085-090-33-2-1
GOST 9833—73
20.020
Б—Б
20.111
M8×18.88.05
GOST 1491—72
20.171А
20.148А
20.026
20.022А
20.172А
20.175Е
M6×8.88.05
GOST 1476—75
20.020
20.150А
20.176
20.024
5×60
GOST 3129—70
20.153
20.151
085-090-33-2-1
GOST 9833—73
20.061
10Пр 22а×25
GOST 3128—70
M14×35(20/26)58.05
GOST 11765—66
M10×45.88.05
GOST 11738—72
M10×55.88.05
GOST 11738—72
16×26—10
GOST 10362—76
10.315
M14.8.05
GOST 5927—70

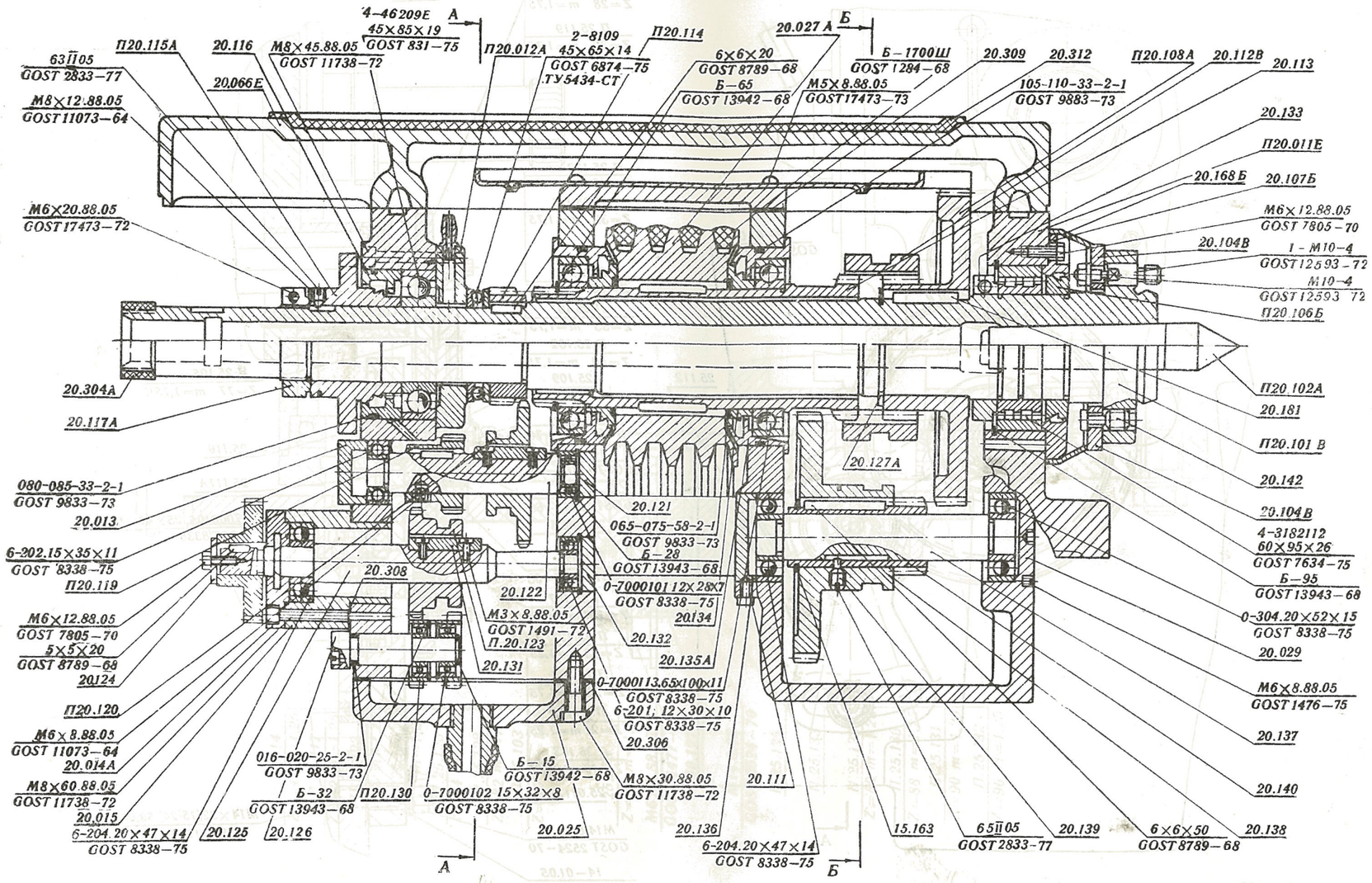
4–46209Е
45×85×19
ГОСТ 831–75
А
П20.115А
20.116
М8×45.88.05
ГОСТ 11738–72
П20.012А
2–8109
45×65×14
ГОСТ 6874–75
ТУ5434-СТ
П20.114
20.027А
Б
Б–1700Ш
ГОСТ 1284–68
6×6×20
ГОСТ 8789–68
Б–65
ГОСТ 13942–68
М5×8.88.05
ГОСТ17473–73
20.309
20.312
П20.108А
20.112В
20.113
105-110-33-2-1
ГОСТ 9883–73
63П05
ГОСТ 2833–77
20.066Е
М8×12.88.05
ГОСТ11073–64
20.133
П20.011Е
20.168Б
20.107Б
М6×20.88.05
ГОСТ17473–72
М6×12.88.05
ГОСТ 7805–70
20.104В
1–М10–4
ГОСТ 12593–72
М10–4
ГОСТ 12593–72
П20.106Б
20.304А
20.117А
П20.102А
20.181
П20.101В
20.127А
080-085-33-2-1
ГОСТ 9833–73
20.142
20.104В
20.013
4–3182112
6-302.15×35×11
ГОСТ 8338–75
60×95×26
ГОСТ 7634–75
П20.119
Б–95
ГОСТ 13943–68
20.308
20.121
065-075-58-2-1
ГОСТ 9833–73
Б–28
ГОСТ 13943–68
0-304.20×52×15
ГОСТ 8338–75
20.029
М6×12.88.05
ГОСТ 7805–70
5×5×20
ГОСТ 8789–68
20124
20.122
М3×8.88.05
ГОСТ 1491–72
П.20.123
0-7000101 12×28×7
ГОСТ 8338–75
20134
20.132
20.135А
М6×8.88.05
ГОСТ 1476–75
П20.120
20.131
0-7000113.65×100×11
ГОСТ 8338–75
6-201; 12×30×10
ГОСТ 8338–75
20.306
20.137
М6×8.88.05
ГОСТ 11073–64
20.014А
016-020-25-2-1
ГОСТ 9833–73
Б–15
ГОСТ 13942–68
М8×30.88.05
ГОСТ 11738–72
20.111
20.140
М8×60.88.05
ГОСТ 11738–72
20.015
Б–32
ГОСТ 13943–68
П20.130
0-7000102 15×32×8
ГОСТ 8338–75
20.025
20.136
15.163
65П05
ГОСТ 2833–77
20.139
6×6×50
ГОСТ 8789–68
20.138
6-204.20×47×14
ГОСТ 8338–75
20.125
20.126
6-204.20×47×14
ГОСТ 8338–75
А
Б

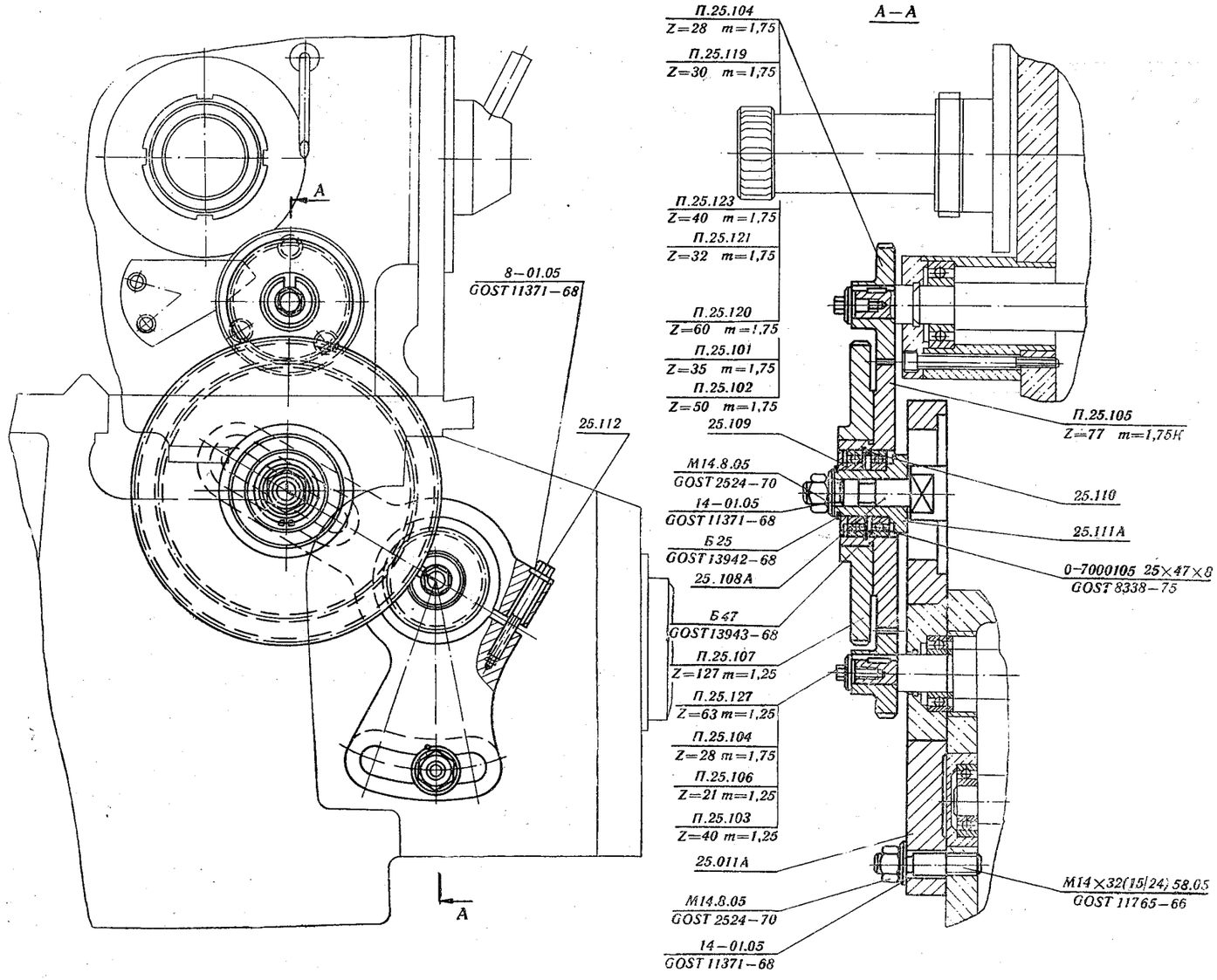
A
8–01.05
GOST 11371–68
25.112
A
A–A
П.25.104
Z=28 m=1,75
П.25.119
Z=30 m=1,75
П.25.123
Z=40 m=1,75
П.25.121
Z=32 m=1,75
П.25.120
Z=60 m=1,75
П.25.101
Z=35 m=1,75
П.25.102
Z=50 m=1,75
25.109
M14.8.05
GOST 2524–70
14–01.05
GOST 11371–68
Б 25
GOST 13942–68
25.108A
Б 47
GOST 13943–68
П.25.107
Z=127 m=1,25
П.25.127
Z=63 m=1,25
П.25.104
Z=28 m=1,75
П.25.106
Z=21 m=1,25
П.25.103
Z=40 m=1,25
25.011A
M14.8.05
GOST 2524–70
14–01.05
GOST 11371–68
П.25.105
Z=77 m=1,75K
25.110
25.111A
0–7000105 25×47×8
GOST 8338–75
M14×32(15)24) 58.05
GOST 11765–66

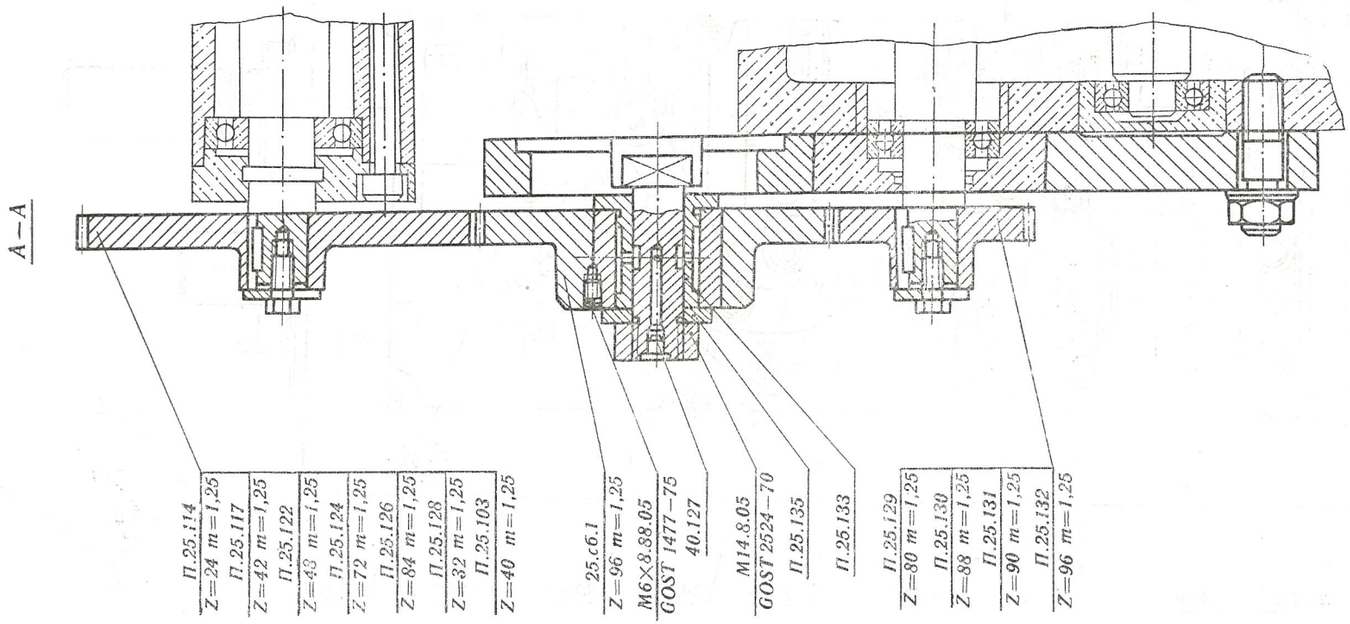
А–А
П.25.114
Z=24 m=1,25
П.25.117
Z=42 m=1,25
П.25.122
Z=48 m=1,25
П.25.124
Z=72 m=1,25
П.25.126
Z=84 m=1,25
П.25.128
Z=32 m=1,25
П.25.103
Z=40 m=1,25
25.6.1
Z=96 m=1,25
М6×8.88.05
GOST 1477–75
40.127
М14.8.05
GOST 2524–70
П.25.135
П.25.133
П.25.129
Z=80 m=1,25
П.25.130
Z=88 m=1,25
П.25.131
Z=90 m=1,25
П.25.132
Z=96 m=1,25

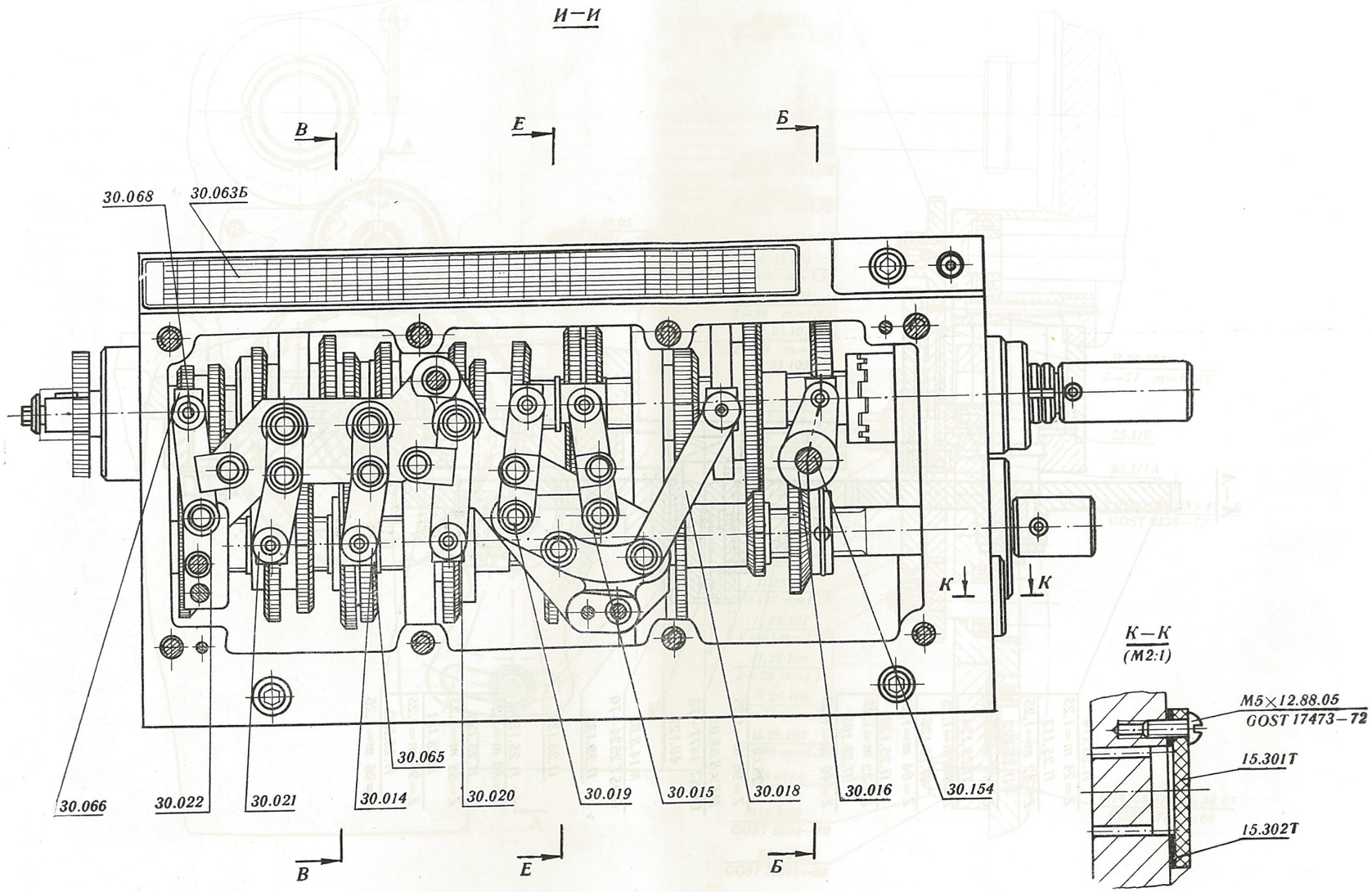
И–И
В
Е
Б
30.068
30.063Б
30.066
30.022
30.021
30.014
30.065
30.020
30.019
30.015
30.018
30.016
30.154
К
К
К–К
(М2:1)
М5×12.88.05
GOST 17473–72
15.301Т
15.302Т

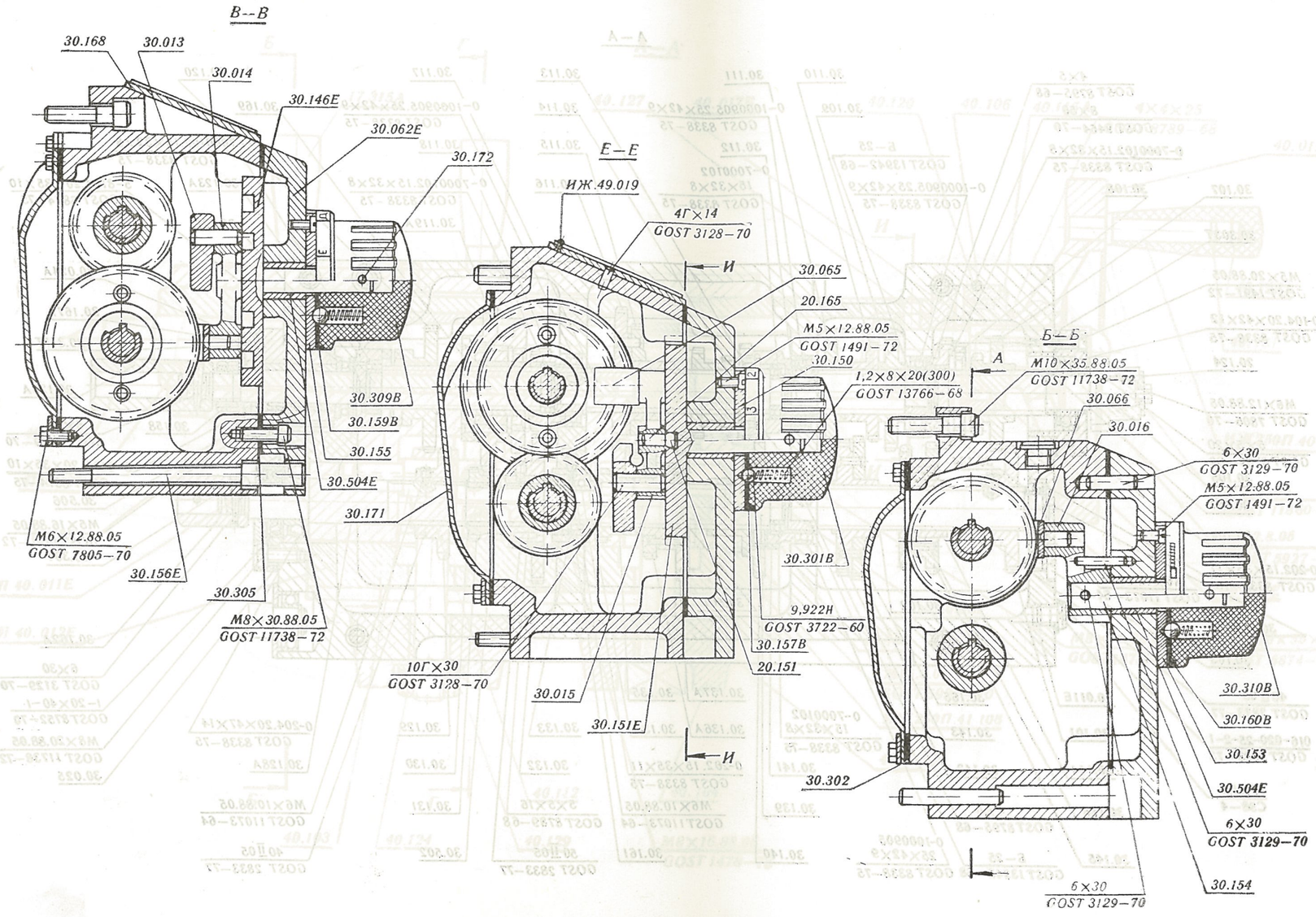
В--В
30.168
30.013
30.014
30.146Е
30.062Е
30.172
30.309В
30.159В
30.155
30.504Е
30.171
М6×12.88.05
GOST 7805–70
30.156Е
30.305
М8×30.88.05
GOST 11738–72
Е–Е
ИЖ.49.019
4Г×14
GOST 3128–70
И
30.065
20.165
М5×12.88.05
GOST 1491–72
30.150
1,2×8×20(300)
GOST 13766–68
30.301В
9,922Н
GOST 3722–60
30.157В
20.151
10Г×30
GOST 3128–70
30.015
30.151Е
И
Б–Б
А
М10×35.88.05
GOST 11738–72
30.066
30.016
6×30
GOST 3129–70
М5×12.88.05
GOST 1491–72
30.310В
30.160В
30.153
30.504Е
6×30
GOST 3129–70
30.154
30.302
6×30
GOST 3129–70

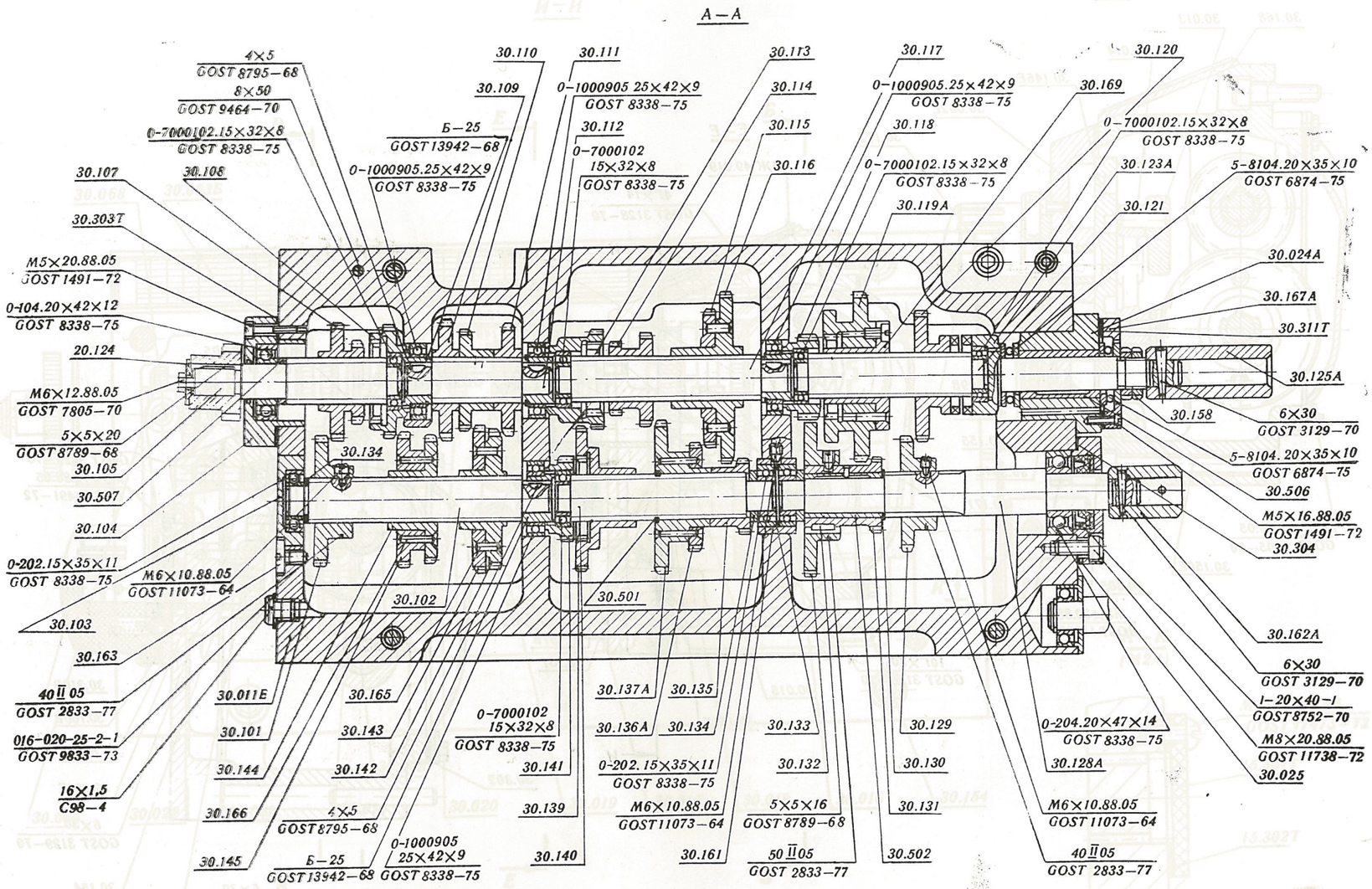
А—А
4×5 GOST 8795—68
8×50 GOST 9464—70
0-7000102.15×32×8 GOST 8338—75
30.107
30.108
30.303Т
М5×20.88.05 GOST 1491—72
0-104.20×42×12 GOST 8338—75
20.124
М6×12.88.05 GOST 7805—70
5×5×20 GOST 8789—68
30.105
30.507
30.104
0-202.15×35×11 GOST 8338—75
М6×10.88.05 GOST 11073—64
30.103
30.163
40 II 05 GOST 2833—77
016-020-25-2-1 GOST 9833—73
16×1,5 С98—4
30.110
30.109
Б—25 GOST 13942—68
0-1000905.25×42×9 GOST 8338—75
30.111
0-1000905 25×42×9 GOST 8338—75
30.112
0-7000102 15×32×8 GOST 8338—75
30.113
30.114
30.115
30.116
30.117
0-1000905.25×42×9 GOST 8338—75
30.118
0-7000102.15×32×8 GOST 8338—75
30.119А
30.120
30.169
0-7000102.15×32×8 GOST 8338—75
30.123А
30.121
5-8104.20×35×10 GOST 6874—75
30.024А
30.167А
30.311Т
30.125А
30.158
6×30 GOST 3129—70
5-8104.20×35×10 GOST 6874—75
30.506
М5×16.88.05 GOST 1491—72
30.304
30.162А
6×30 GOST 3129—70
I-20×40-I GOST 8752—70
М8×20.88.05 GOST 11738—72
30.025
30.134
30.102
30.501
30.011Е
30.101
30.144
30.166
30.145
30.165
30.143
30.142
4×5 GOST 8795—68
Б—25 GOST 13942—68
0-1000905 25×42×9 GOST 8338—75
0-7000102 15×32×8 GOST 8338—75
30.141
30.139
30.140
30.137А
30.136А
30.135
30.134
0-202.15×35×11 GOST 8338—75
М6×10.88.05 GOST 11073—64
30.161
30.133
30.132
5×5×16 GOST 8789—68
50 II 05 GOST 2833—77
30.129
30.130
30.131
30.502
0-204.20×47×14 GOST 8338—75
30.128А
М6×10.88.05 GOST 11073—64
40 II 05 GOST 2833—77

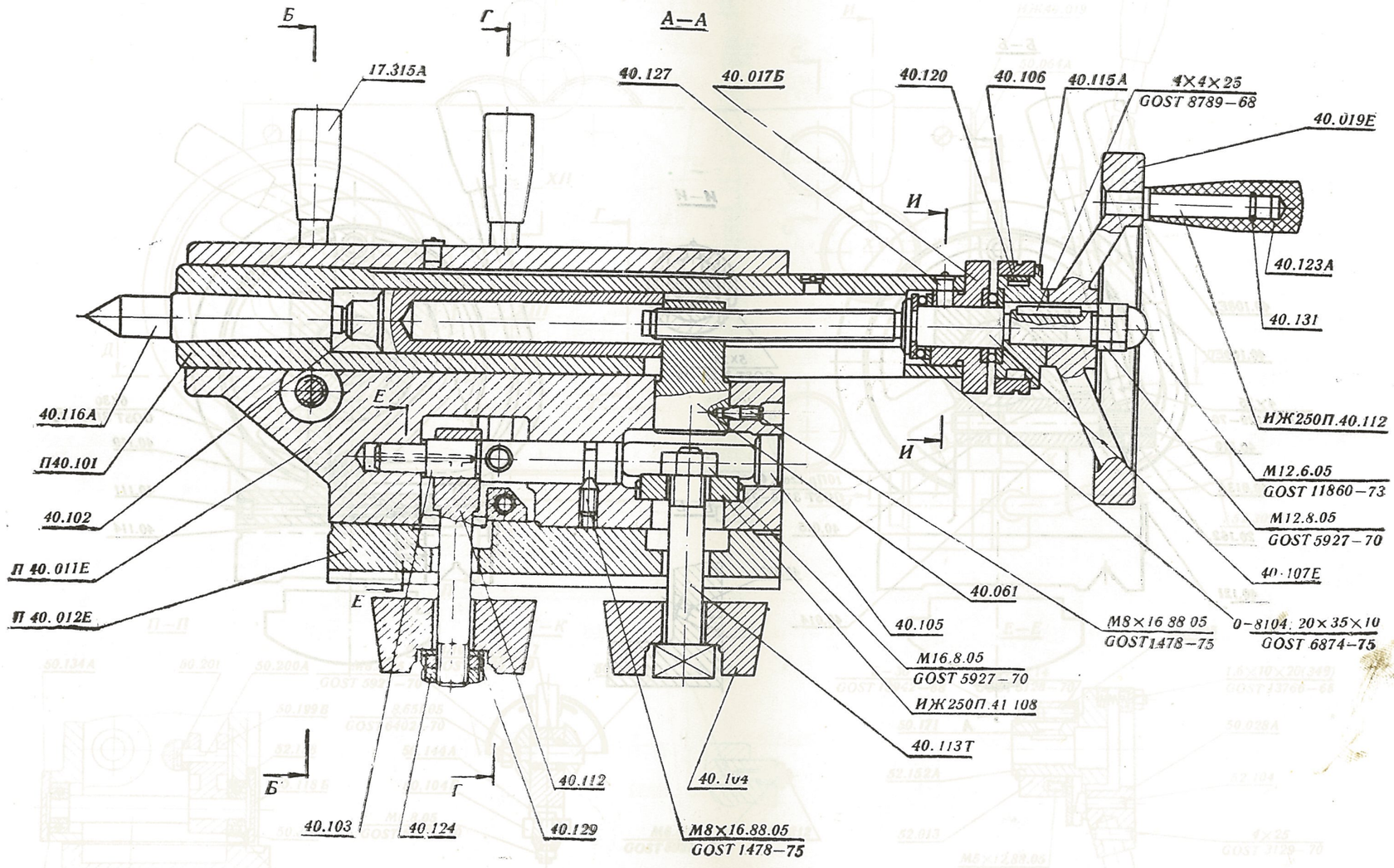
Б
Г
А—А
17.315А
40.127
40.017Б
40.120
40.106
40.115А
4Х4Х25
GOST 8789—68
40.019Е
И
40.123А
40.131
Е
40.116А
П40.101
40.102
П 40.011Е
П 40.012Е
ИЖ250П.40.112
М12.6.05
GOST 11860—73
М12.8.05
GOST 5927—70
40.107Е
40.061
40.105
М16.8.05
GOST 5927—70
ИЖ250П.41.108
40.113Т
М8×16.88.05
GOST1478—75
0-8104. 20×35×10
GOST 6874—75
Б
Г
40.112
40.1v4
40.103
40.124
40.129
М8×16.88.05
GOST 1478—75

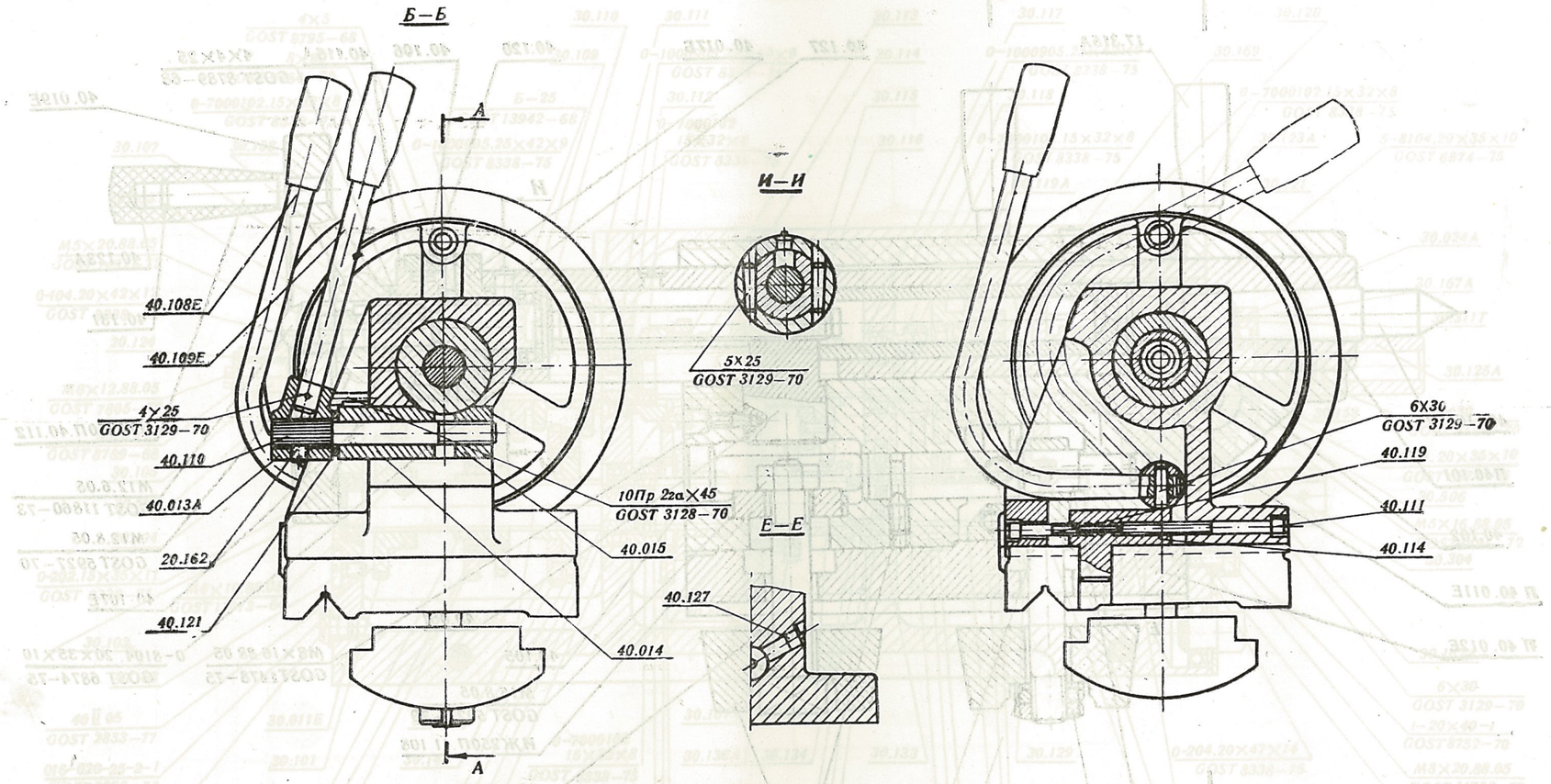
Б—Б
А
40.108Е
40.109Е
4×25
GOST 3129—70
40.110
40.013А
20.162
40.121
10Пр 2а×45
GOST 3128—70
40.015
40.014
А
И—И
5×25
GOST 3129—70
Е—Е
40.127
6×30
GOST 3129—70
40.119
40.111
40.114

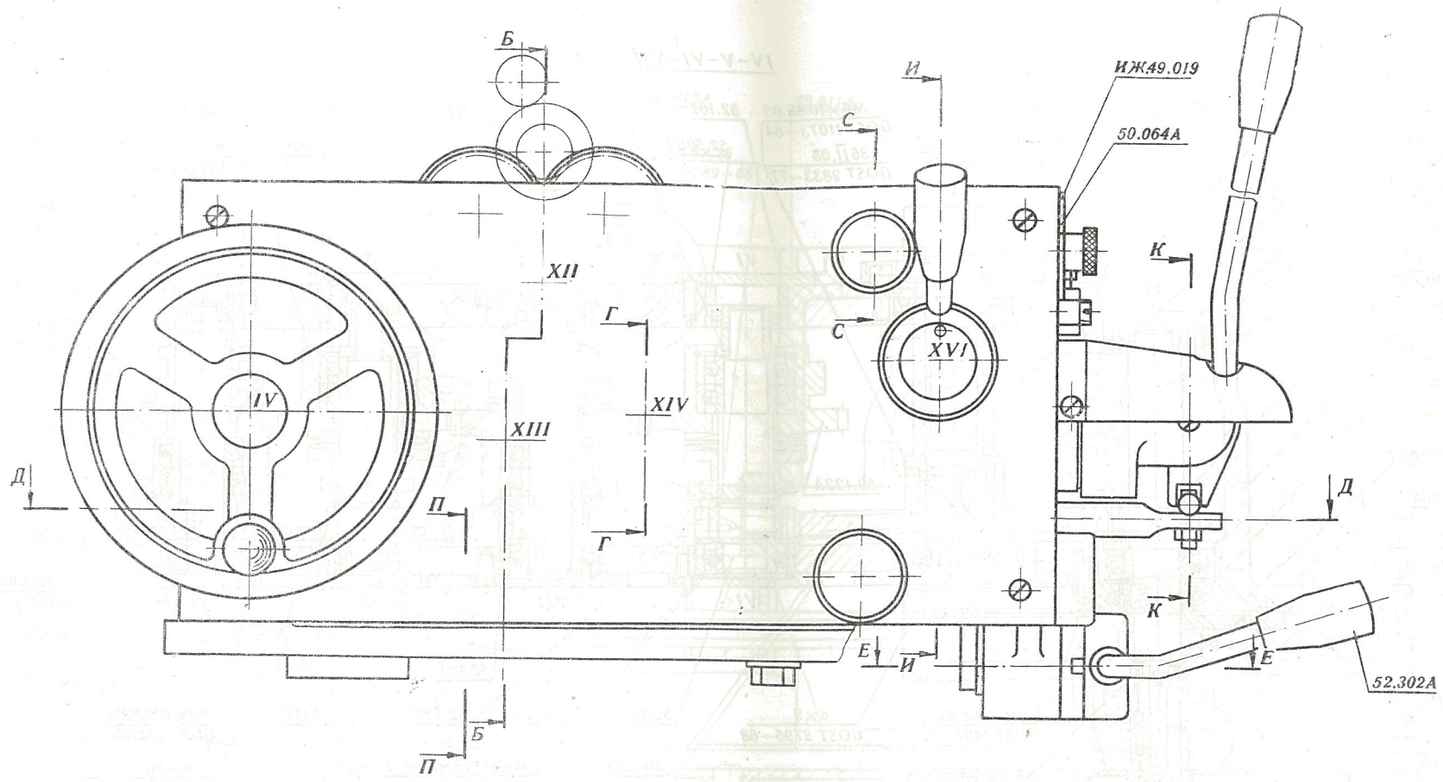
Б
И
С
ИЖ49.019
50.064А
К
XII
Г
XIV
XIII
IV
Д
П
XVI
Д
К
Е
И
Е
52.302А
Б
П

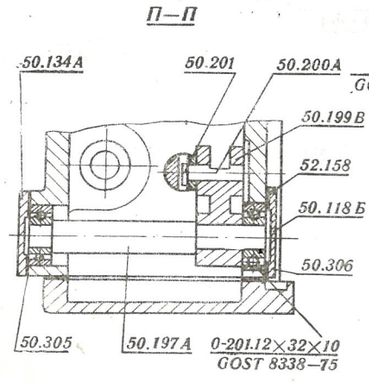
П—П
50.134А
50.201
50.200А
50.199В
52.158
50.118Б
50.306
50.305
50.197А
0-201.12×32×10
GOST 8338—75

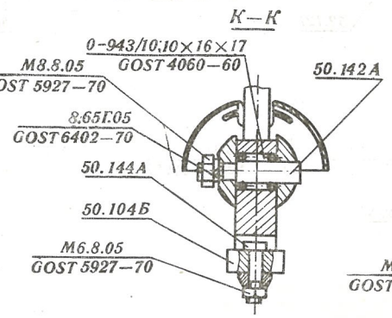
К—К
0-943/10,10×16×17
GOST 4060—60
M8.8.05
GOST 5927—70
8.65Г.05
GOST 6402—70
50.142А
50.144А
50.104Б
M6.8.05
GOST 5927—70

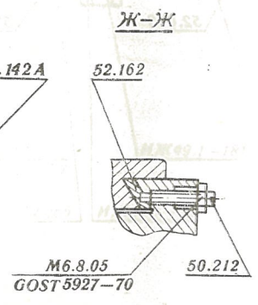
Ж—Ж
52.162
M6.8.05
GOST 5927—70
50.212

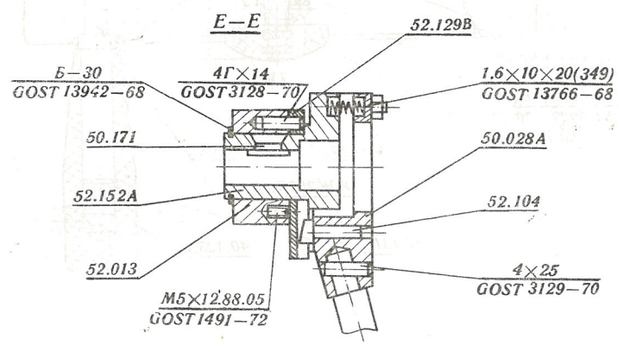
Е—Е
52.129В
Б—30
GOST 13942—68
4Г×14
GOST 3128—70
1.6×10×20(349)
GOST 13766—68
50.171
50.028А
52.152А
52.104
52.013
4×25
GOST 3129—70
M5×12.88.05
GOST 1491—72

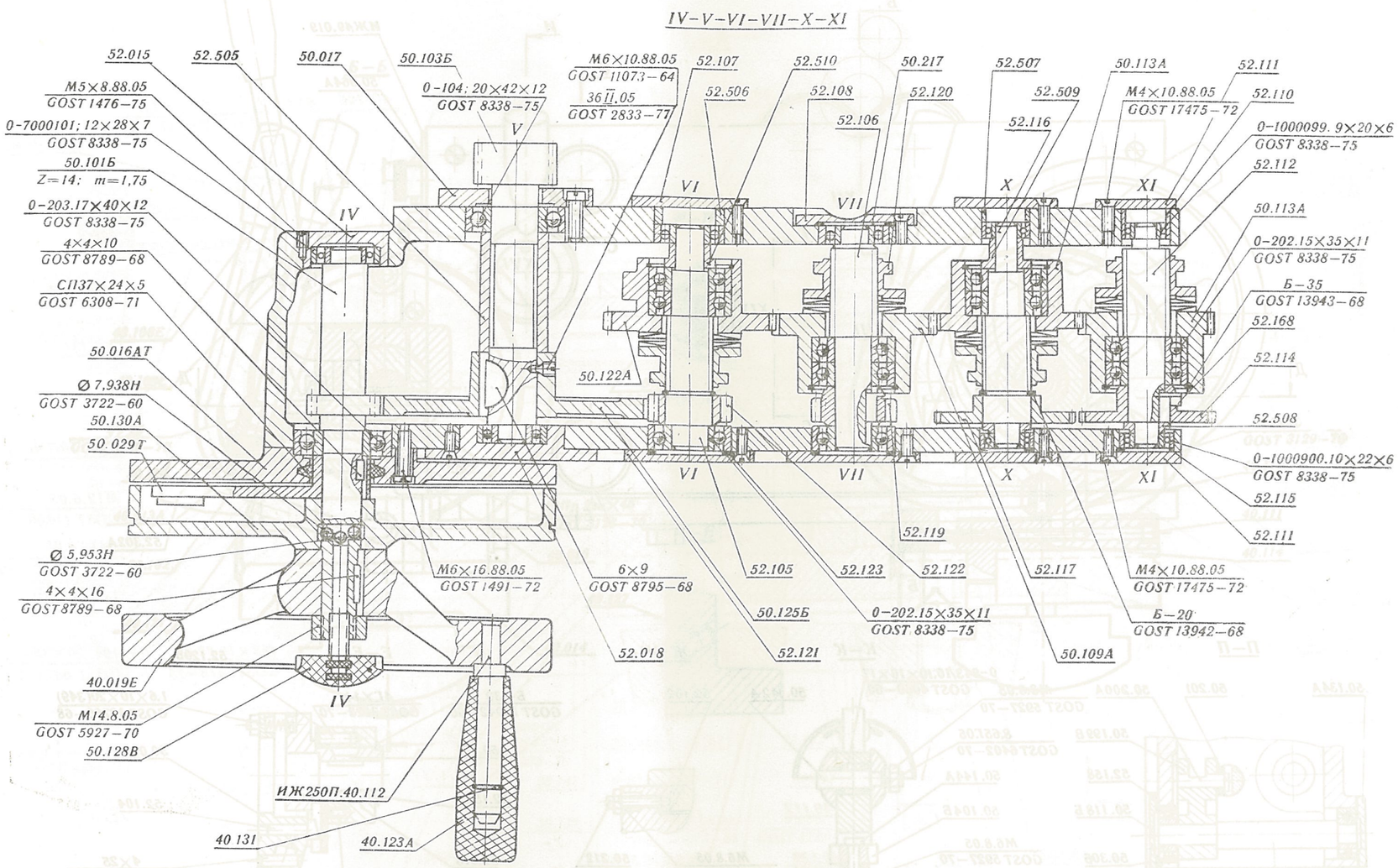
IV–V–VI–VII–X–XI
52.015
52.505
50.017
50.103Б
0-104; 20×42×12
GOST 8338–75
M6×10.88.05
GOST 11073–64
36 II.05
GOST 2833–77
52.107
52.506
52.510
52.108
50.217
52.120
52.507
52.116
52.509
50.113А
M4×10.88.05
GOST 17475–72
52.111
52.110
0-1000099. 9×20×6
GOST 8338–75
52.112
50.113А
0-202.15×35×11
GOST 8338–75
Б–35
GOST 13943–68
52.168
52.114
52.508
0-1000900.10×22×6
GOST 8338–75
52.115
52.111
M5×8.88.05
GOST 1476–75
0-7000101; 12×28×7
GOST 8338–75
50.101Б
Z=14; m=1,75
0-203.17×40×12
GOST 8338–75
4×4×10
GOST 8789–68
С.П37×24×5
GOST 6308–71
50.016АТ
Ø 7,938Н
GOST 3722–60
50.130А
50.029Т
Ø 5,953Н
GOST 3722–60
4×4×16
GOST 8789–68
40.019Е
M14.8.05
GOST 5927–70
50.128В
ИЖ250П.40.112
40 131
40.123А
M6×16.88.05
GOST 1491–72
6×9
GOST 8795–68
52.018
50.122А
50.125Б
52.121
52.105
52.123
52.122
52.119
0–202.15×35×11
GOST 8338–75
52.117
50.109А
M4×10.88.05
GOST 17475–72
Б–20
GOST 13942–68
V
IV
VI
VII
X
XI

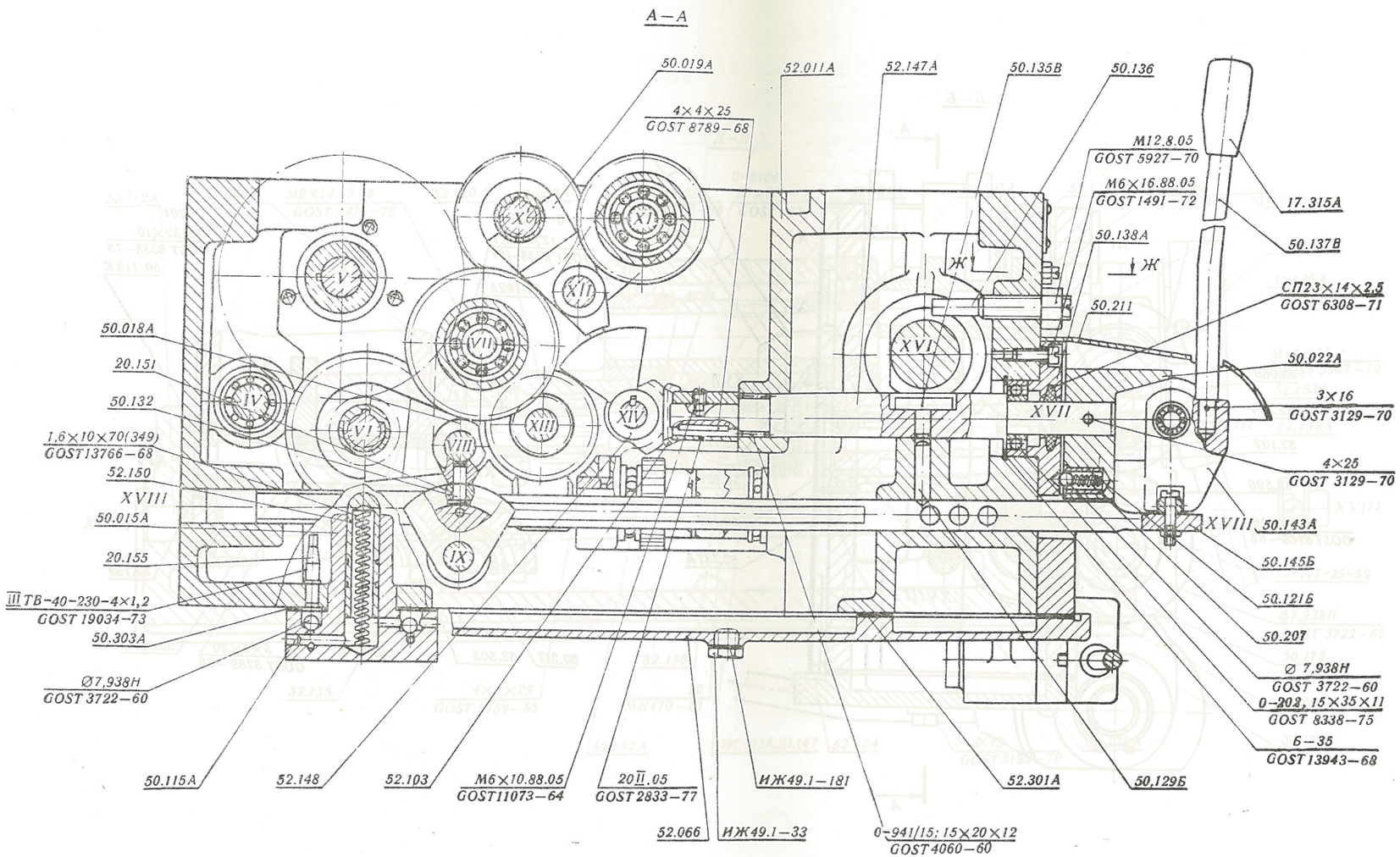
А—А
50.019А
4×4×25
GOST 8789—68
52.011А
52.147А
50.135В
50.136
М12.8.05
GOST 5927—70
М6×16.88.05
GOST 1491—72
17.315А
50.137В
50.138А
Ж
Ж
СП23×14×2,5
GOST 6308—71
50.211
50.022А
3×16
GOST 3129—70
4×25
GOST 3129—70
50.018А
20.151
50.132
1,6×10×70(349)
GOST 13766—68
52.150
XVIII
50.015А
20.155
III ТВ-40-230-4×1,2
GOST 19034—73
50.303А
Ø7,938Н
GOST 3722—60
XVIII 50.143А
50.145Б
50.121Б
50.207
Ø 7,938Н
GOST 3722—60
0-202, 15×35×11
GOST 8338—75
6—35
GOST 13943—68
50.115А
52.148
52.103
М6×10.88.05
GOST 11073—64
20II.05
GOST 2833—77
ИЖ49.1—181
52.301А
50.129Б
52.066
ИЖ49.1—33
0-941/15; 15×20×12
GOST 4060—60
I
II
III
IV
V
VI
VII
VIII
IX
X
XI
XII
XIII
XIV
XVI
XVII

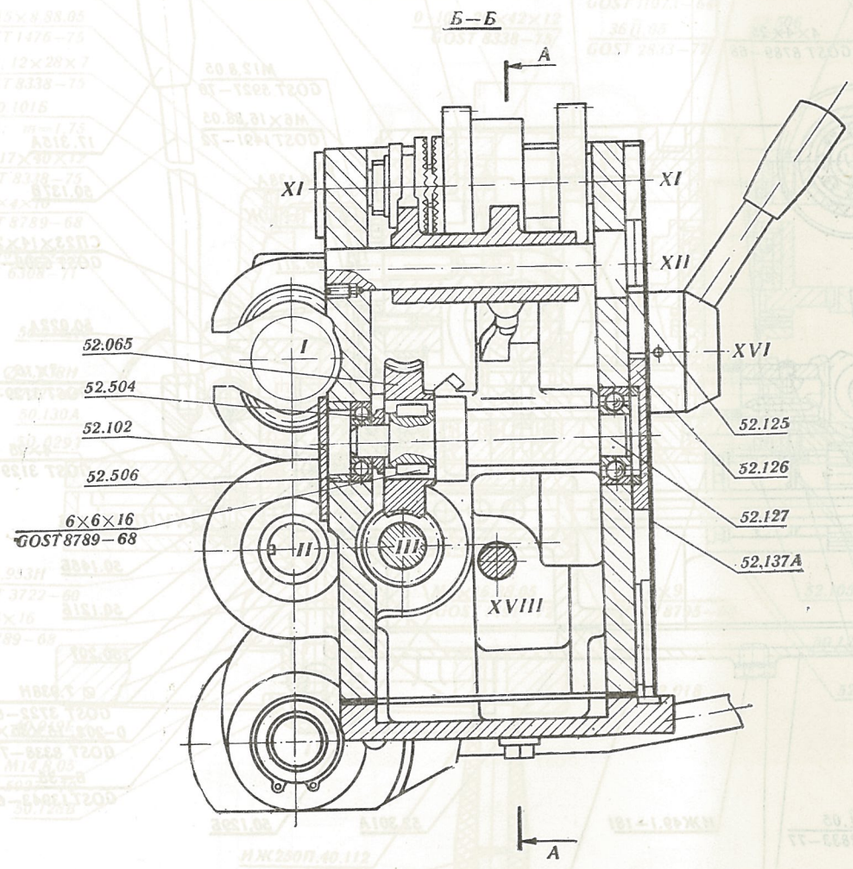
Б—Б
А
XI
XI
XII
XVI
I
52.065
52.504
52.102
52.506
6×6×16
GOST 8789—68
II
III
XVIII
52.125
52.126
52.127
52,137А
А

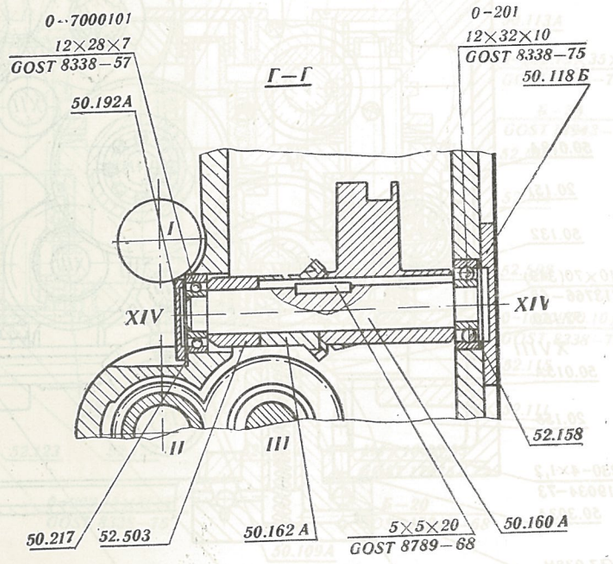
0-7000101
12×28×7
GOST 8338—57
Г—Г
0-201
12×32×10
GOST 8338—75
50.118Б
50.192А
I
XIV
XIV
II
III
52.158
50.217
52.503
50.162А
5×5×20
GOST 8789—68
50.160А

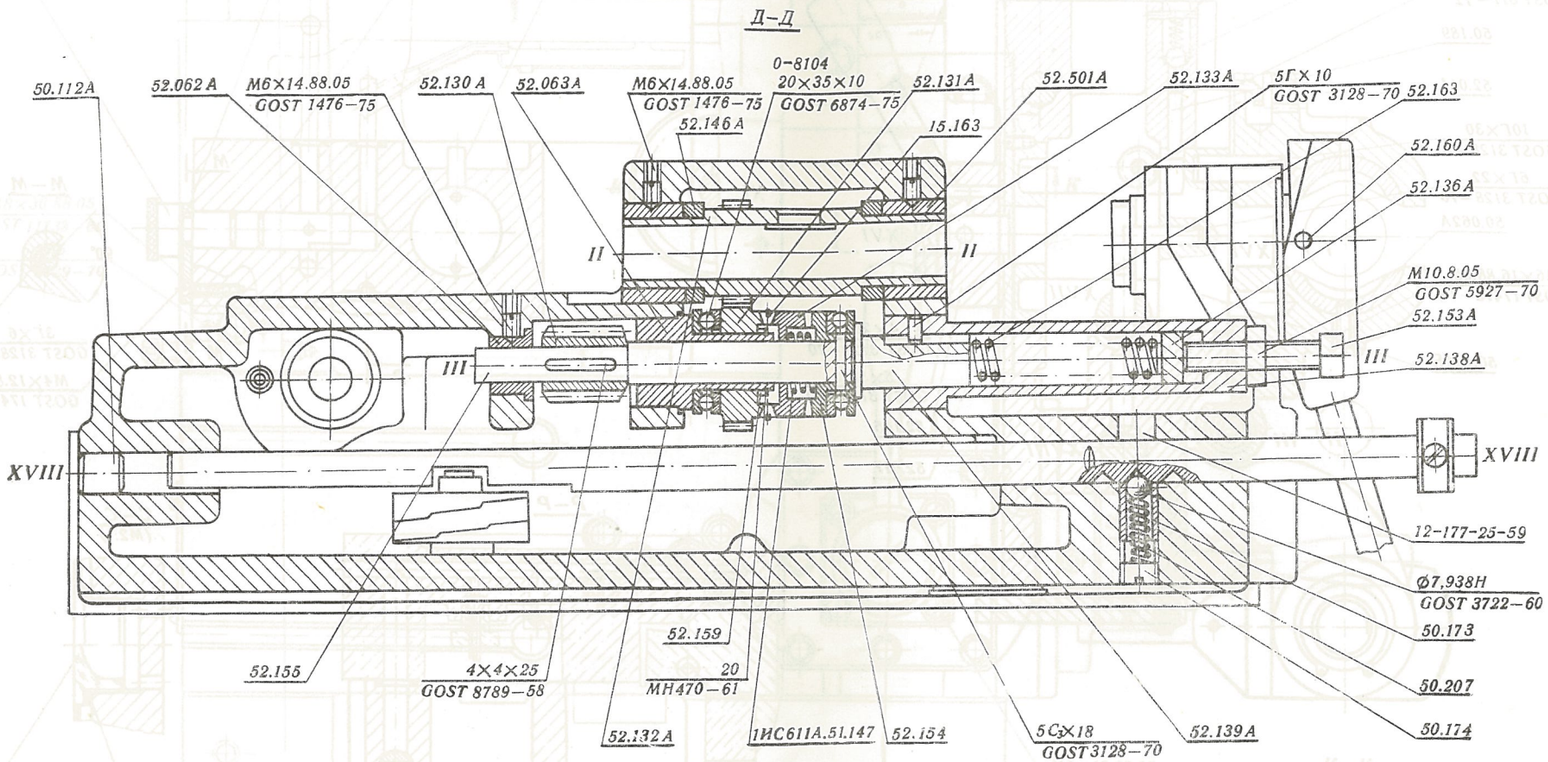
Д–Д
0–8104
50.112А
52.062А
М6×14.88.05
ГОСТ 1476–75
52.130А
52.063А
М6×14.88.05
ГОСТ 1476–75
20×35×10
ГОСТ 6874–75
52.131А
52.501А
52.133А
5Г×10
ГОСТ 3128–70
52.163
52.160А
52.136А
52.146А
15.163
II
II
М10.8.05
ГОСТ 5927–70
52.153А
III
III
52.138А
XVIII
XVIII
12–177–25–59
Ø7,938Н
ГОСТ 3722–60
50.173
50.207
50.174
52.155
4×4×25
ГОСТ 8789–58
52.159
20
МН470–61
52.132А
1ИС611А.51.147
52.154
5С3×18
ГОСТ 3128–70
52.139А

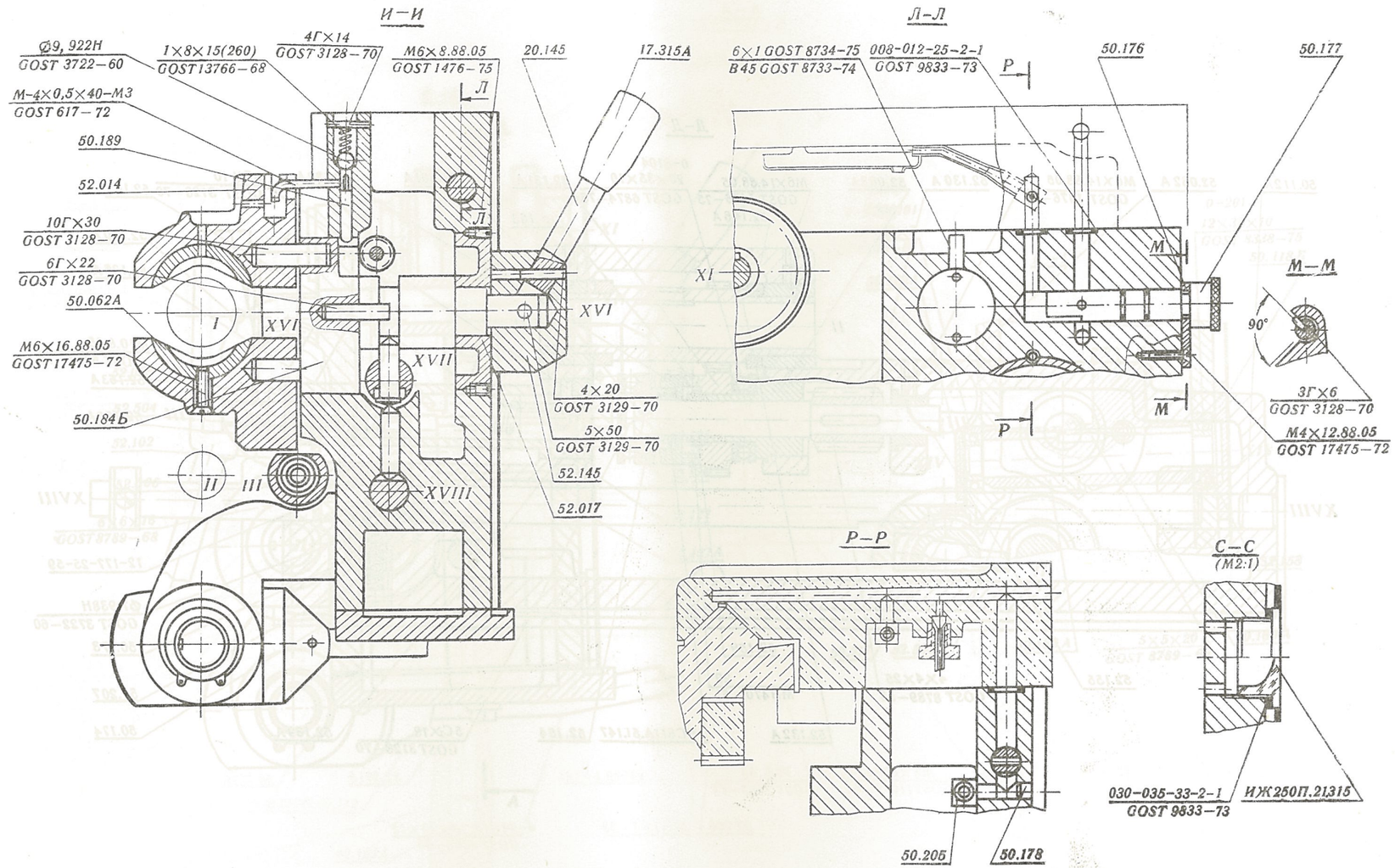
И–И
Ø9, 922Н
GOST 3722–60
1×8×15(260)
GOST 13766–68
4Г×14
GOST 3128–70
М6×8.88.05
GOST 1476–75
20.145
17.315А
М–4×0,5×40–М3
GOST 617–72
50.189
52.014
10Г×30
GOST 3128–70
6Г×22
GOST 3128–70
50.062А
М6×16.88.05
GOST 17475–72
50.184Б
4×20
GOST 3129–70
5×50
GOST 3129–70
52.145
52.017
Л
I
II
III
XVI
XVII
XVIII
Л–Л
6×1 GOST 8734–75
В45 GOST 8733–74
008–012–25–2–1
GOST 9833–73
50.176
50.177
Р
М
XI
М–М
90°
3Г×6
GOST 3128–70
М4×12.88.05
GOST 17475–72
Р–Р
С–С
(М2:1)
030–035–33–2–1
GOST 9833–73
ИЖ250П.21315
50.205
50.178

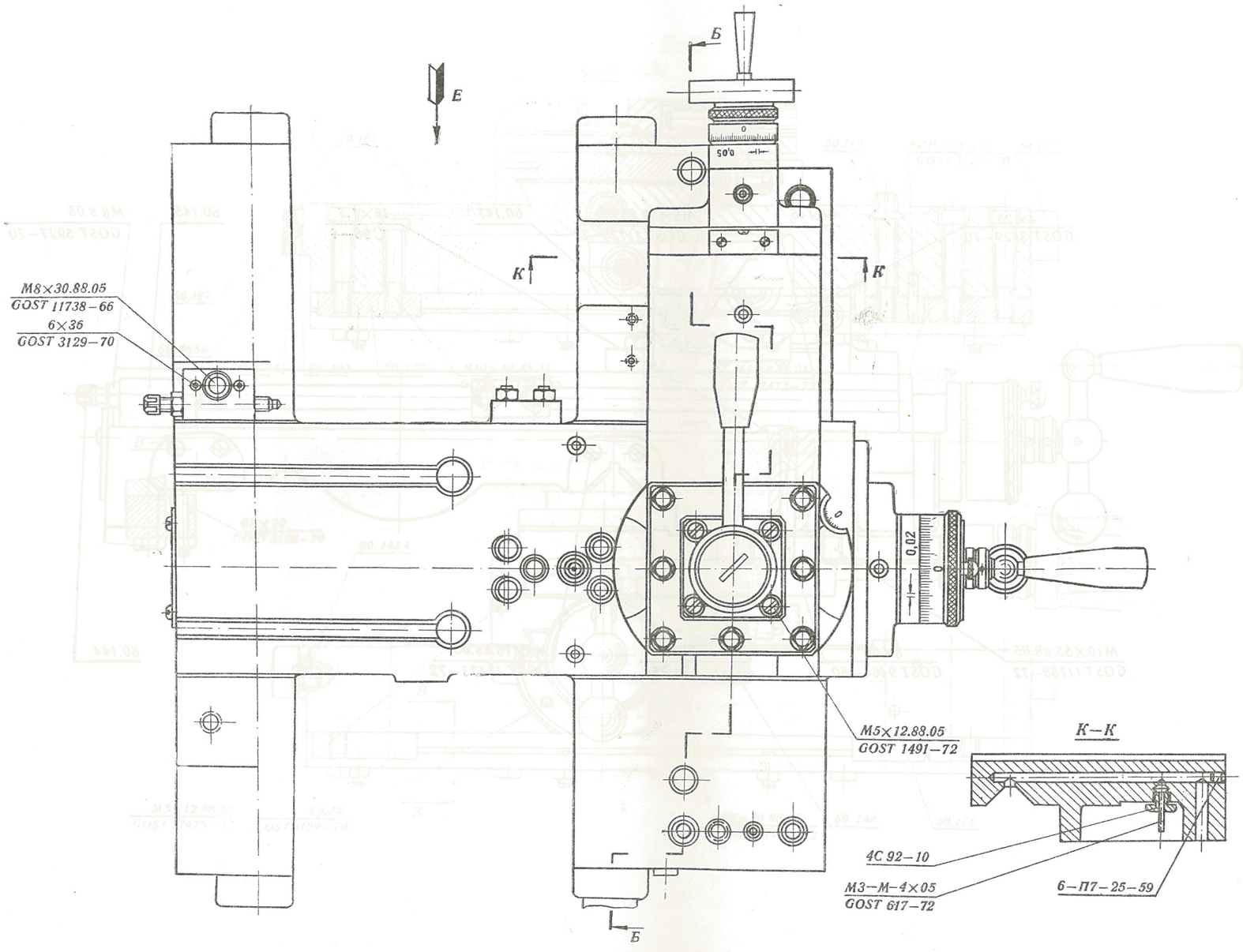
Б
Е
К
К
М8×30.88.05
GOST 11738–66
6×36
GOST 3129–70
М5×12.88.05
GOST 1491–72
К–К
4С 92–10
М3–М–4×05
GOST 617–72
6–П7–25–59
Б

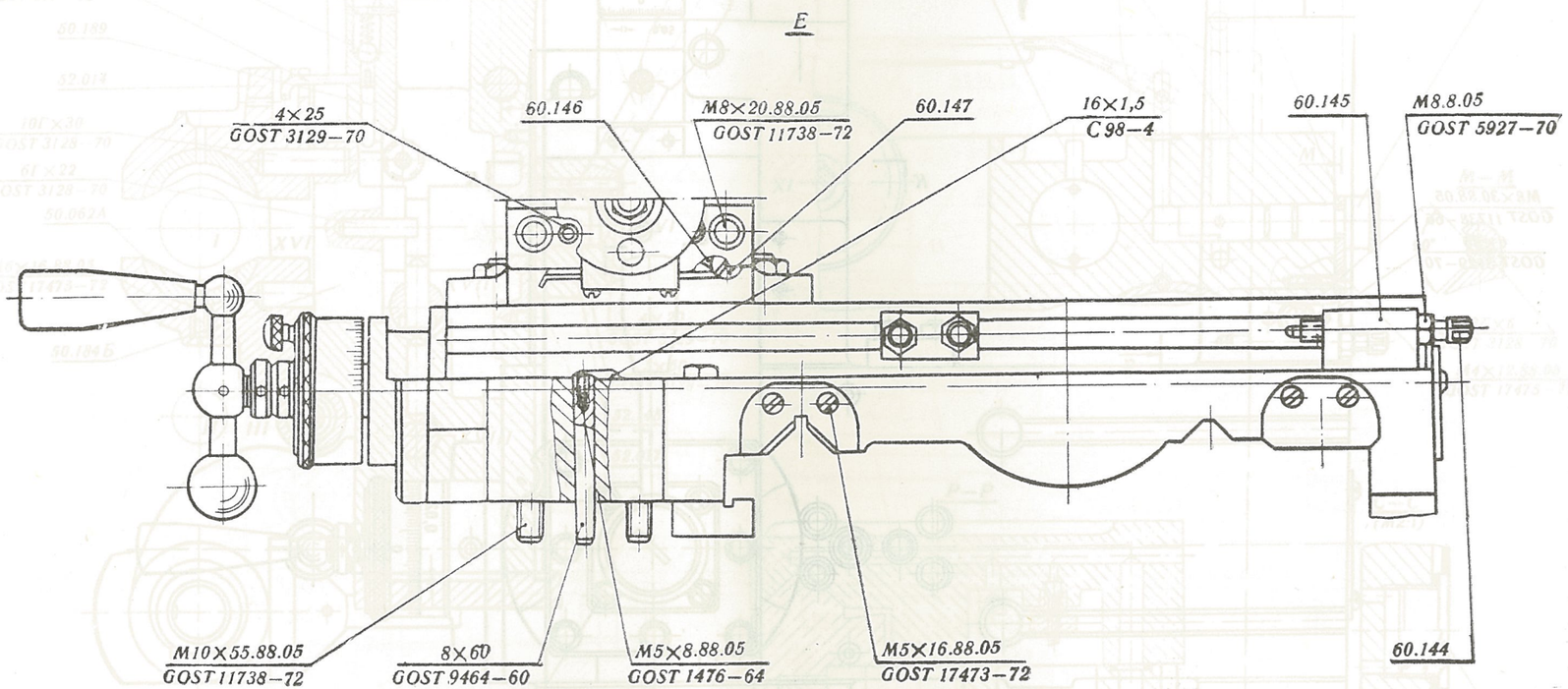
E
4×25
GOST 3129–70
60.146
M8×20.88.05
GOST 11738–72
60.147
16×1,5
C 98–4
60.145
M8.8.05
GOST 5927–70
M10×55.88.05
GOST 11738–72
8×60
GOST 9464–60
M5×8.88.05
GOST 1476–64
M5×16.88.05
GOST 17473–72
60.144

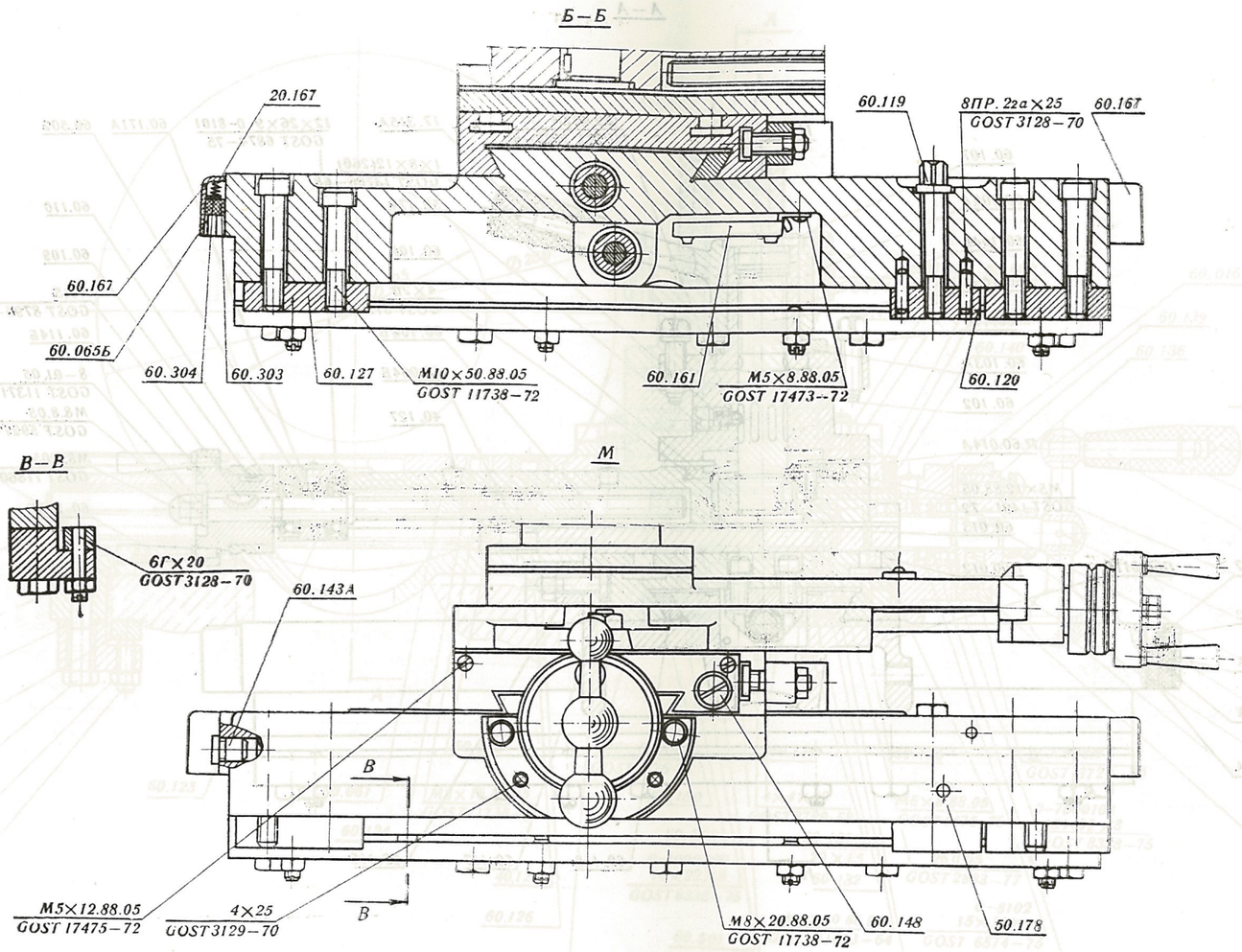
Б–Б
20.167
60.119
8ПР. 2га×25
GOST 3128–70
60.167
60.167
60.065Б
60.304
60.303
60.127
M10×50.88.05
GOST 11738–72
60.161
M5×8.88.05
GOST 17473–72
60.120
В–В
M
6Г×20
GOST 3128–70
60.143А
B
M5×12.88.05
GOST 17475–72
4×25
GOST 3129–70
B
M8×20.88.05
GOST 11738–72
60.148
50.178

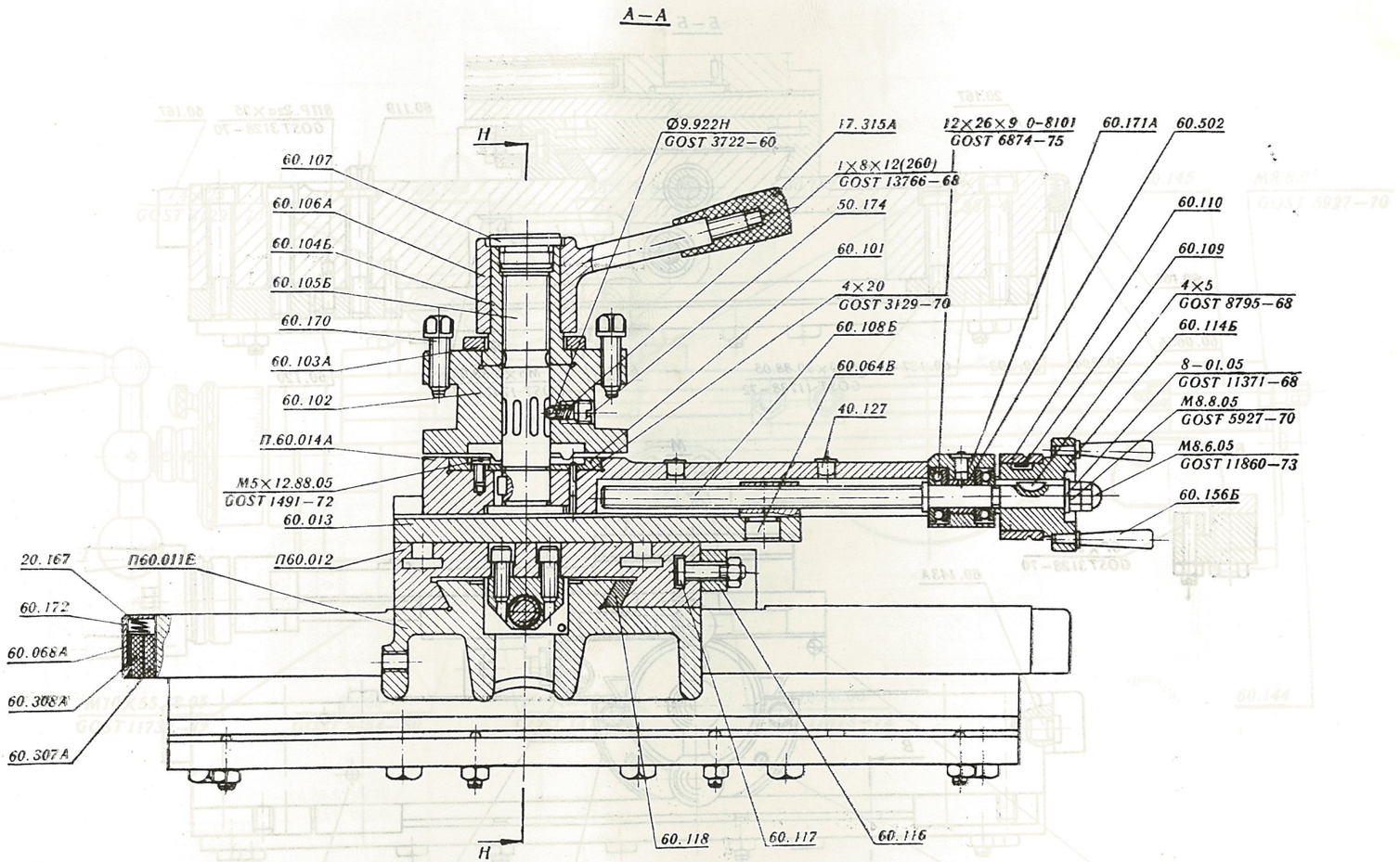
А—А
Н
Ø9.922Н
GOST 3722—60
17.315А
12×26×9 0-8101
GOST 6874—75
60.171А
60.502
1×8×12(260)
GOST 13766—68
60.110
60.107
60.106А
60.104Б
60.105Б
60.170
60.103А
60.102
50.174
60.101
4×20
GOST 3129—70
60.109
4×5
GOST 8795—68
60.108Б
60.064В
60.114Б
8—01.05
GOST 11371—68
40.127
М8.8.05
GOST 5927—70
П.60.014А
М8.6.05
GOST 11860—73
М5×12.88.05
GOST 1491—72
60.156Б
60.013
20.167
П60.011Е
П60.012
60.172
60.068А
60.308А
60.307А
60.118
60.117
60.116
Н

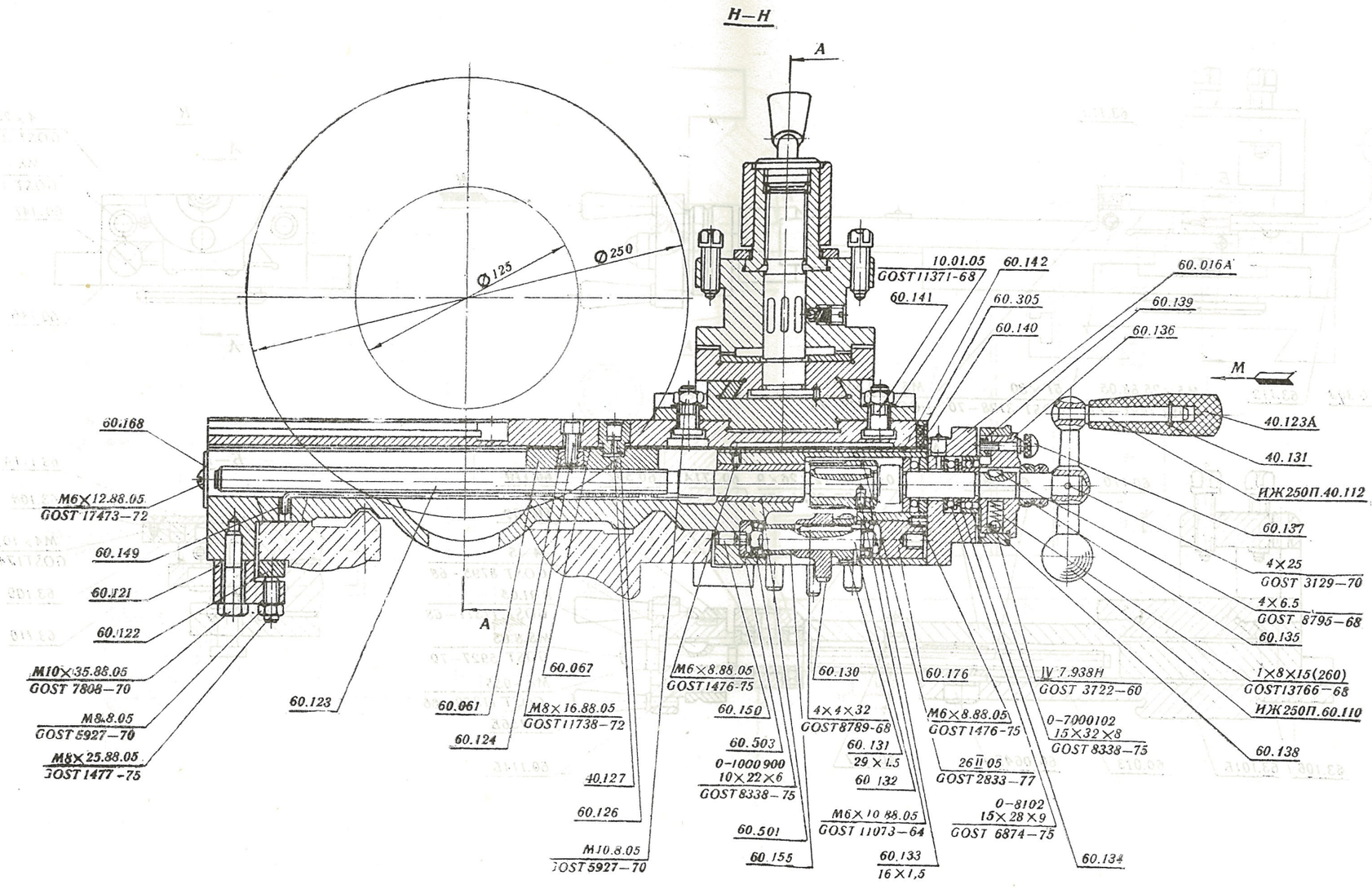
Н–Н
А
Ф125
Ф250
10.01.05
ГОСТ 11371-68
60.142
60.141
60.305
60.140
60.016А
60.139
60.136
М
40.123А
40.131
ИЖ250П.40.112
60.137
4×25
ГОСТ 3129–70
4×6.5
ГОСТ 8795–68
60.135
1×8×15(260)
ГОСТ 13766–68
ИЖ250П.60.110
60.138
60.168
М6×12.88.05
ГОСТ 17473–72
60.149
60.121
60.122
М10×35.88.05
ГОСТ 7808–70
М8.8.05
ГОСТ 5927–70
М8×25.88.05
ГОСТ 1477–75
60.123
А
60.061
60.124
60.067
М8×16.88.05
ГОСТ 11738–72
40.127
60.126
М10.8.05
ГОСТ 5927–70
М6×8.88.05
ГОСТ 1476–75
60.150
60.503
0–1000900
10×22×6
ГОСТ 8338–75
60.501
60.155
60.130
4×4×32
ГОСТ 8789–68
60.131
29×1.5
60.132
М6×10.88.05
ГОСТ 11073–64
60.133
16×1,5
60.176
М6×8.88.05
ГОСТ 1476–75
26П05
ГОСТ 2833–77
0–8102
15×28×9
ГОСТ 6874–75
IV 7.938Н
ГОСТ 3722–60
0–7000102
15×32×8
ГОСТ 8338–75
60.134

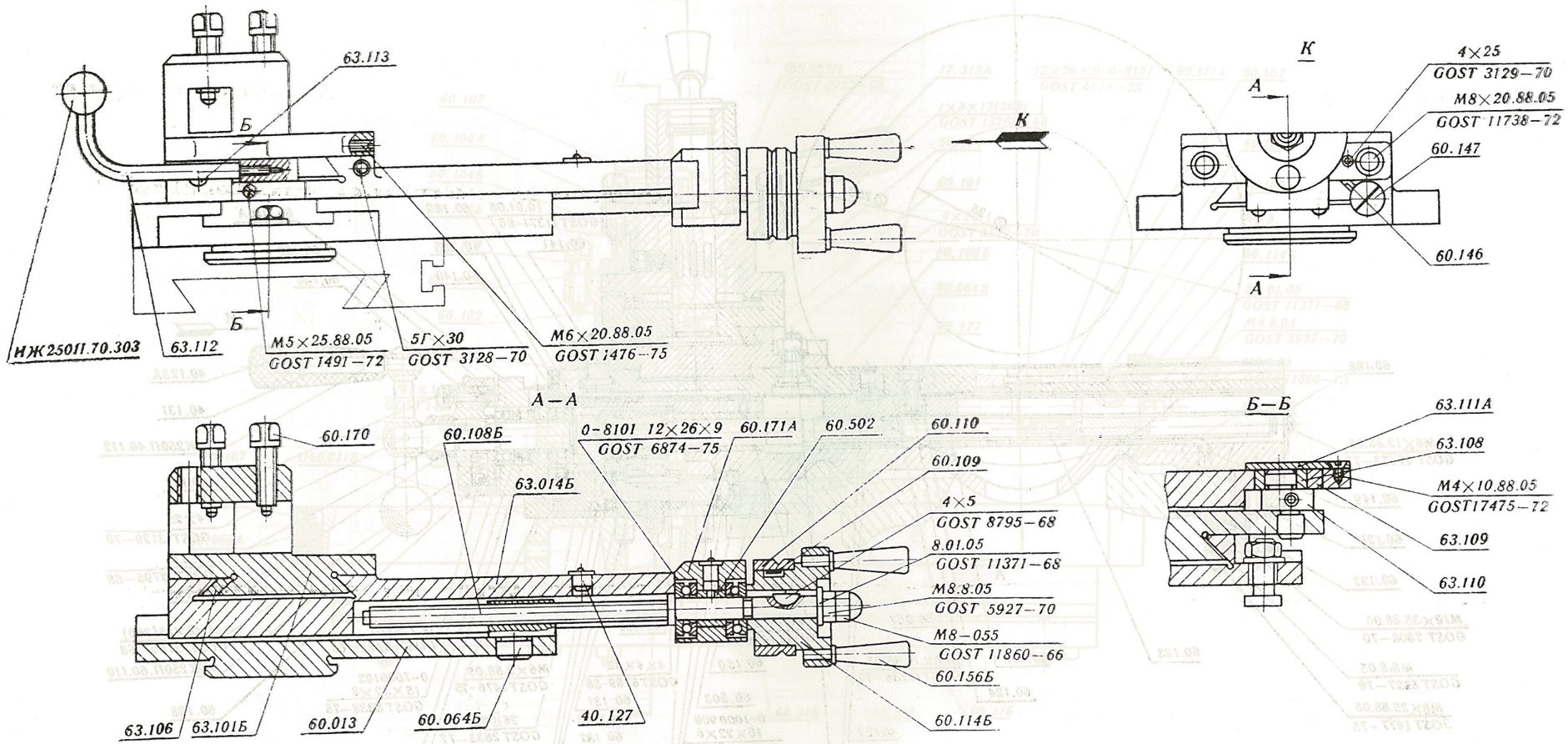
63.113
Б
К
НЖ25011.70.303
63.112
Б
М5×25.88.05
GOST 1491–72
5Г×30
GOST 3128–70
М6×20.88.05
GOST 1476–75
А–А
60.170
60.108Б
0-8101 12×26×9
GOST 6874–75
60.171А
60.502
60.110
60.109
63.014Б
4×5
GOST 8795–68
8.01.05
GOST 11371–68
М8.8.05
GOST 5927–70
М8–055
GOST 11860–66
60.156Б
60.114Б
63.106
63.101Б
60.013
60.064Б
40.127
К
А
А
4×25
GOST 3129–70
М8×20.88.05
GOST 11738–72
60.147
60.146
Б–Б
63.111А
63.108
М4×10.88.05
GOST17475–72
63.109
63.110

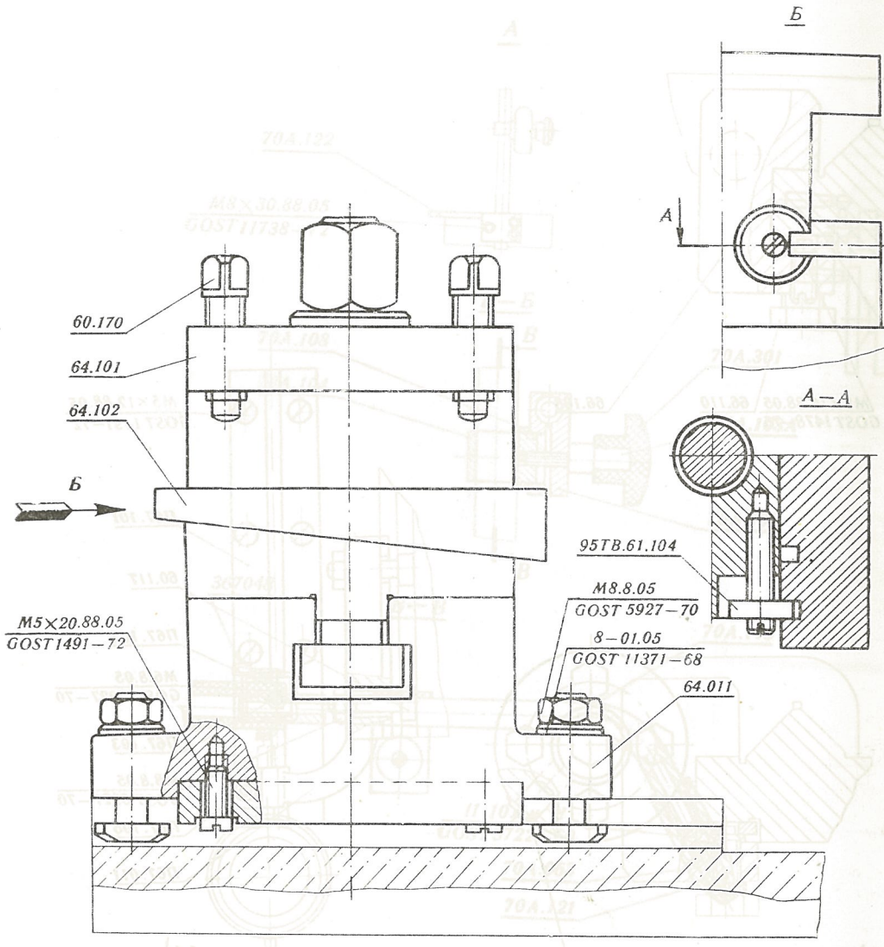
Б
А
А
А–А
60.170
64.101
64.102
Б
95ТВ.61.104
М8.8.05
GOST 5927–70
М5×20.88.05
GOST 1491–72
8–01.05
GOST 11371–68
64.011

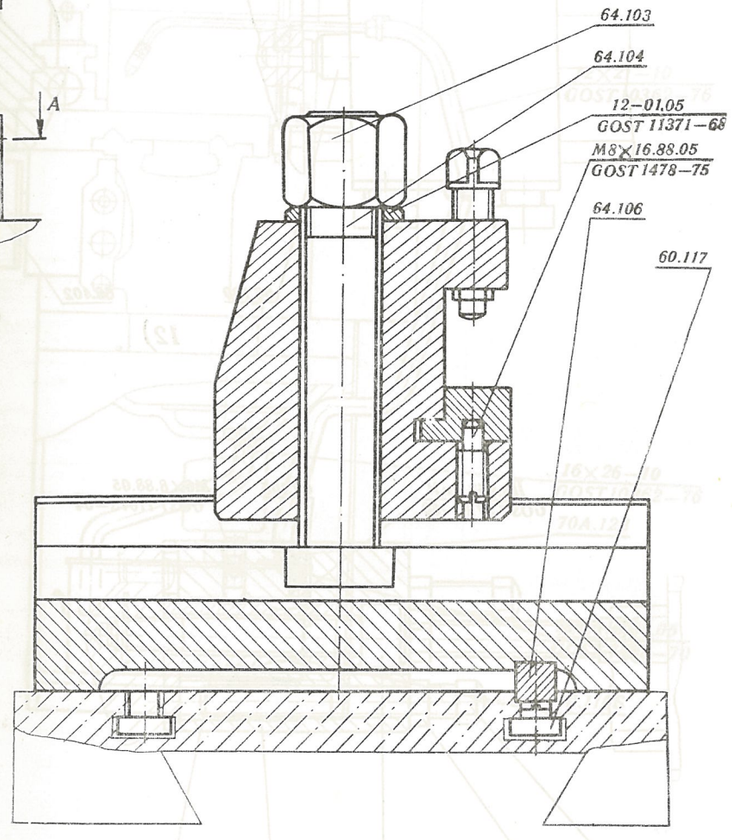
64.103
64.104
12–01.05
GOST 11371–68
М8×16.88.05
GOST 1478–75
64.106
60.117

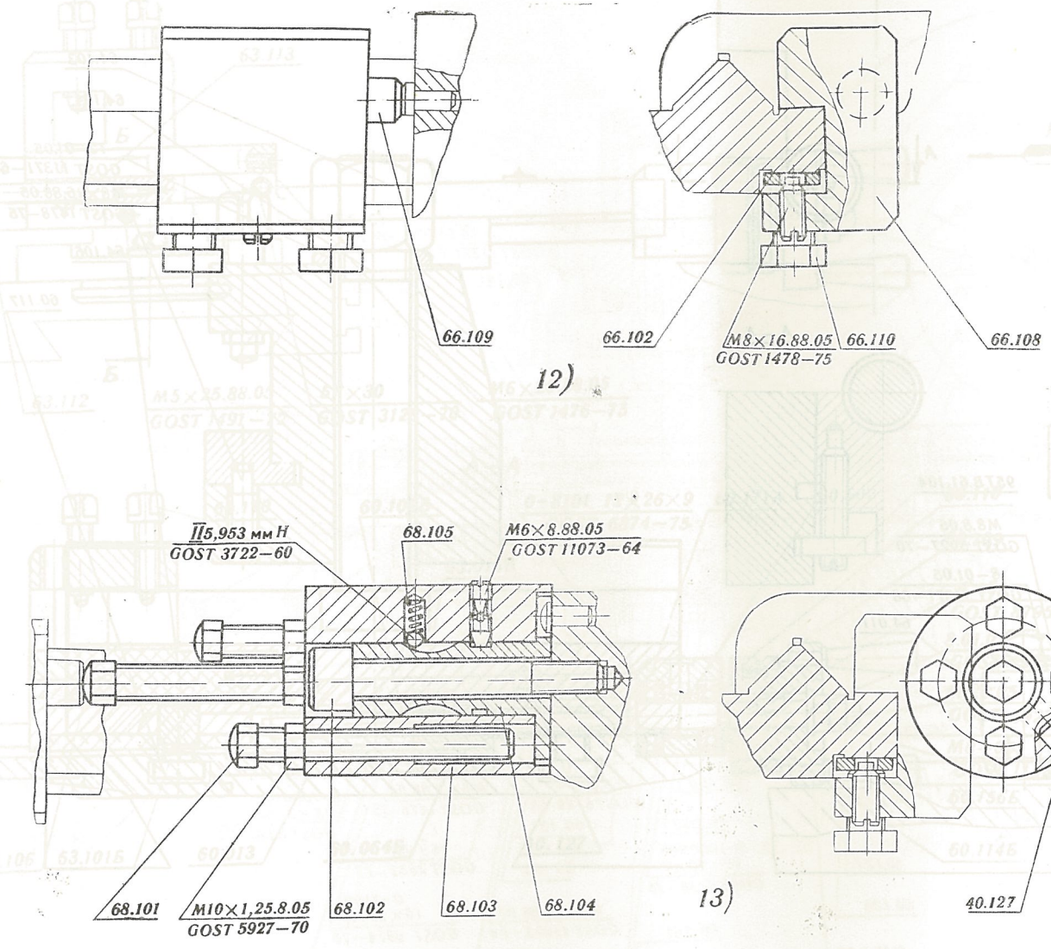
66.109
66.102
М8×16.88.05
ГОСТ 1478–75
66.110
66.108
12)
П5,953 мм Н
ГОСТ 3722–60
68.105
М6×8.88.05
ГОСТ 11073–64
68.101
М10×1,25.8.05
ГОСТ 5927–70
68.102
68.103
68.104
13)
40.127
М5×12.88.05
ГОСТ 1491–72
П67.101
60.117
П67.102
М6.8.05
ГОСТ 5927–70
П67.103
М8.8.05
ГОСТ 5927–70
П67.105
П67.011
14)

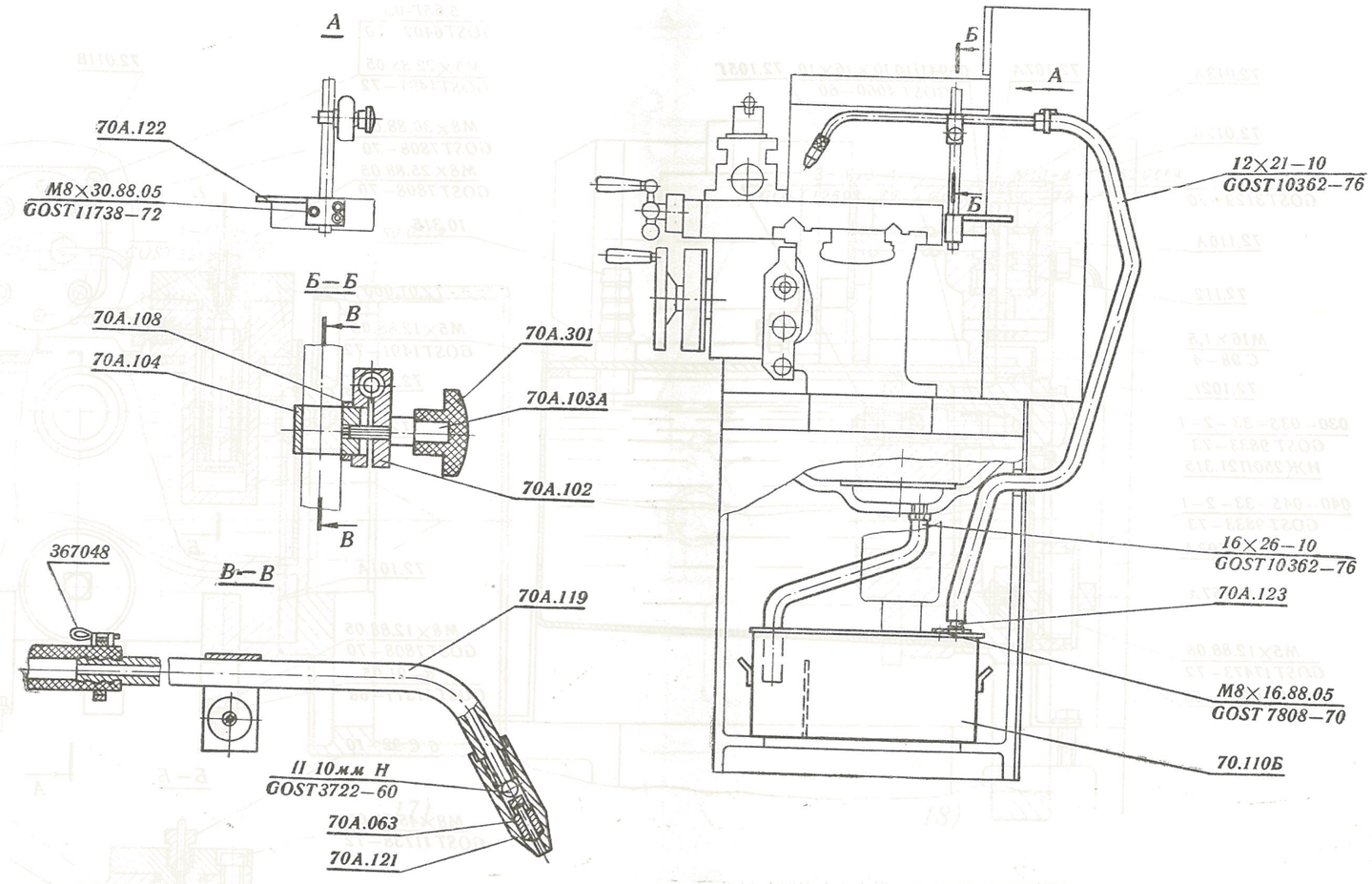
А
70А.122
М8×30.88.05
ГОСТ 11738–72
Б–Б
В
70А.108
70А.104
70А.301
70А.103А
70А.102
В
367048
В–В
70А.119
II 10мм Н
ГОСТ 3722–60
70А.063
70А.121
Б
А
Б
12×21–10
ГОСТ 10362–76
16×26–10
ГОСТ 10362–76
70А.123
М8×16.88.05
ГОСТ 7808–70
70.110Б

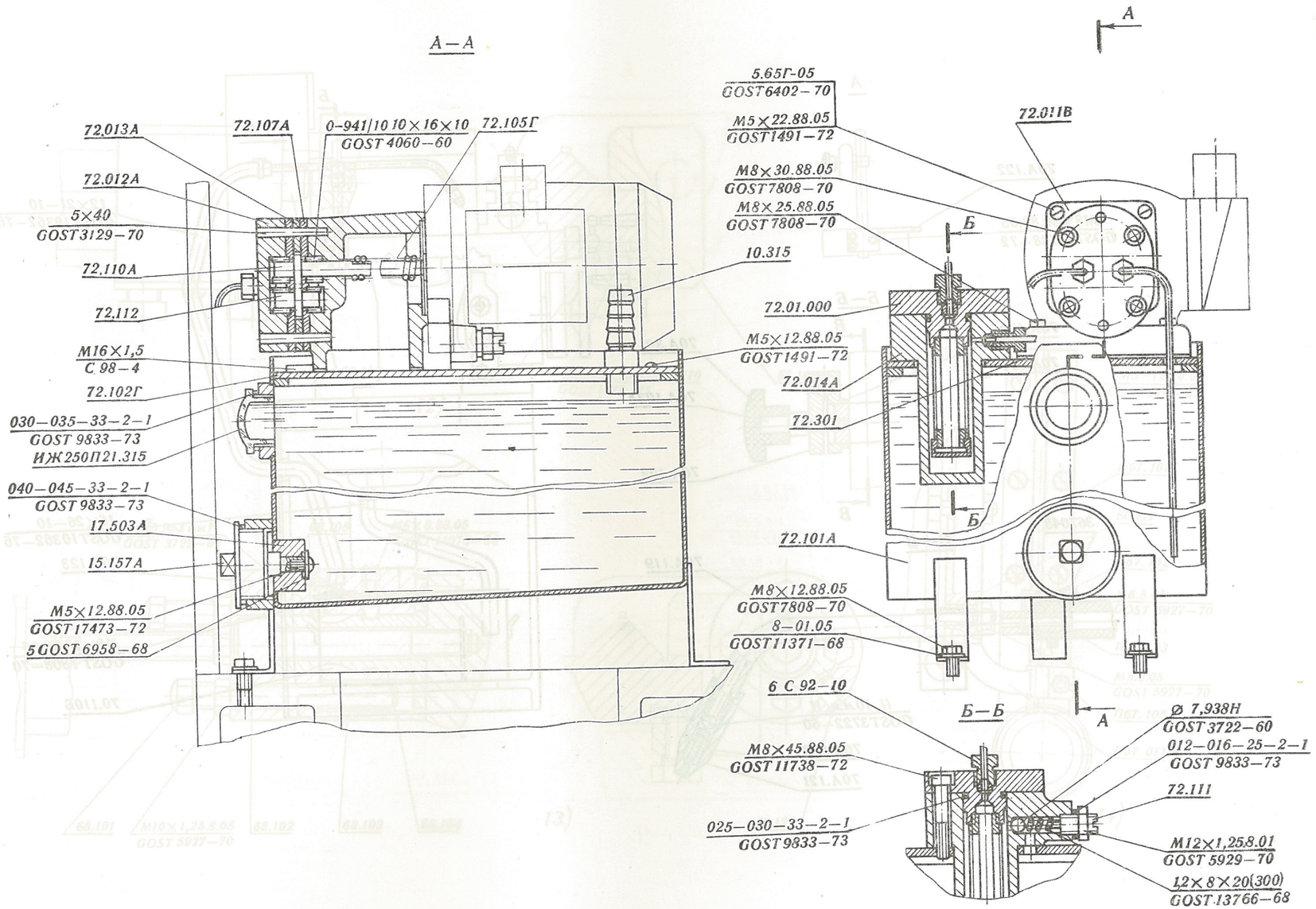
А—А
72.013А
72.012А
5×40
GOST 3129—70
72.110А
72.112
М16×1,5
С 98—4
72.102Г
030—035—33—2—1
GOST 9833—73
ИЖ250П21.315
040—045—33—2—1
GOST 9833—73
17.503А
15.157А
М5×12.88.05
GOST 17473—72
5 GOST 6958—68
72.107А
0-941|10 10×16×10
GOST 4060—60
72.105Г
А
5.65Г-05
GOST 6402—70
М5×22.88.05
GOST 1491—72
М8×30.88.05
GOST 7808—70
М8×25.88.05
GOST 7808—70
10.315
72.01.000
М5×12.88.05
GOST 1491—72
72.014А
72.301
72.011В
Б
Б
72.101А
М8×12.88.05
GOST 7808—70
8—01.05
GOST 11371—68
6 С 92—10
Б—Б
А
М8×45.88.05
GOST 11738—72
025—030—33—2—1
GOST 9833—73
Ø 7,938Н
GOST 3722—60
012—016—25—2—1
GOST 9833—73
72.111
М12×1,25.8.01
GOST 5929—70
12×8×20(300)
GOST 13766—68

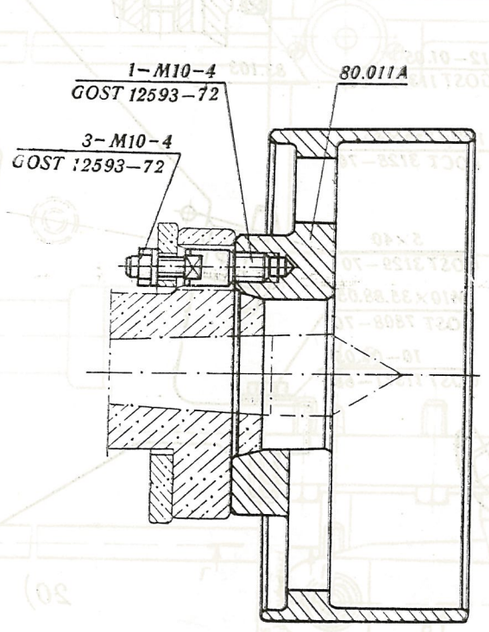
1–M10–4
GOST 12593–72
80.011A
3–M10–4
GOST 12593–72

17)

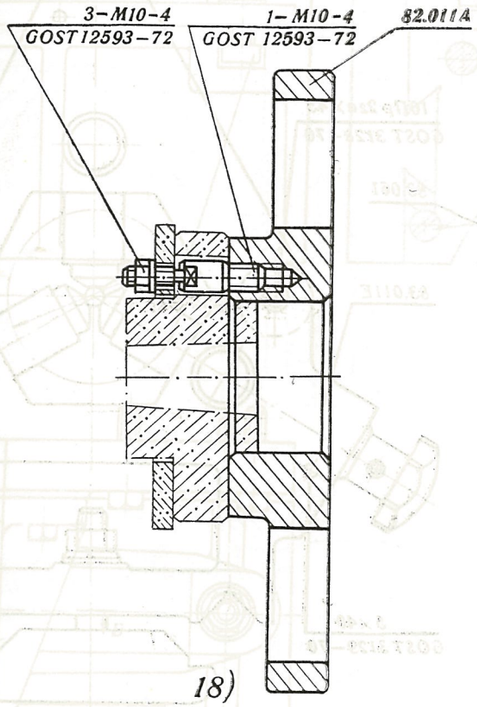
3–M10–4
GOST 12593–72
1–M10–4
GOST 12593–72
82.011A

18)

19
20

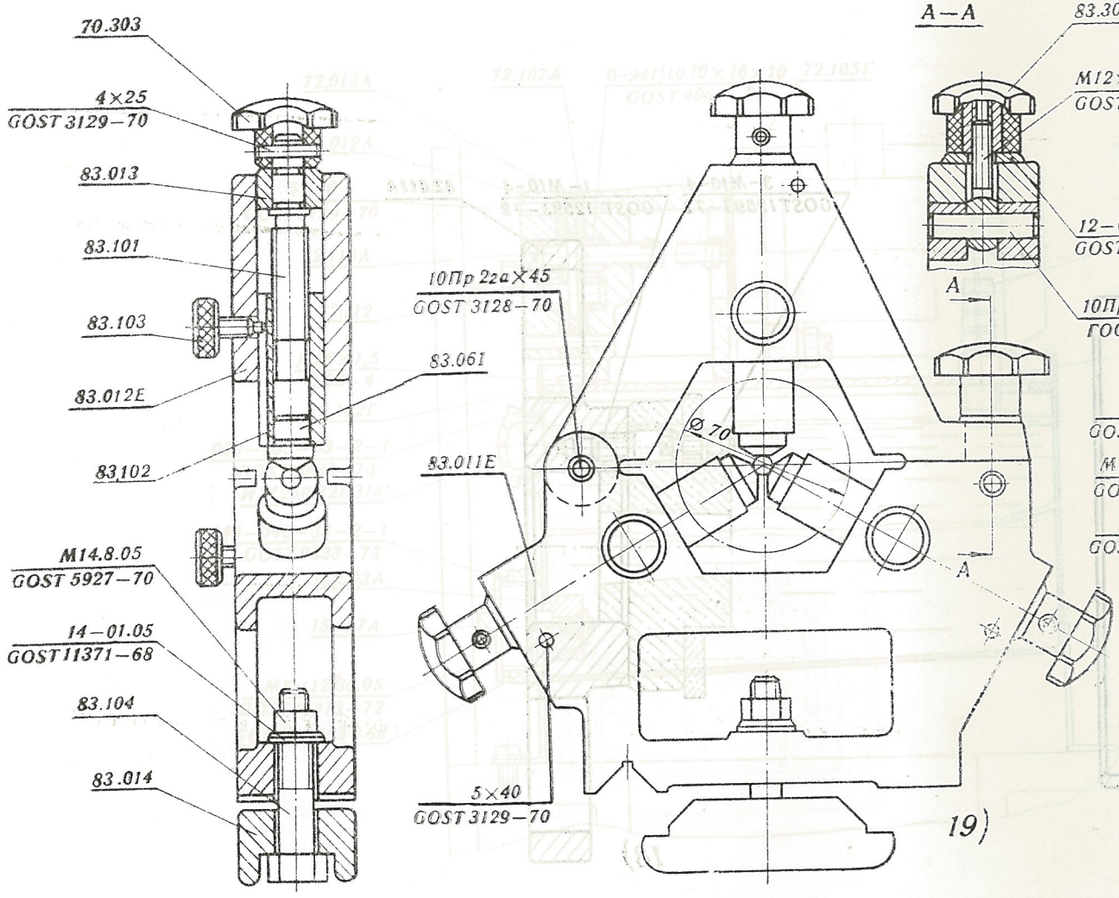
70.303
4×25
GOST 3129–70
83.013
83.101
83.103
83.012E
83.102
M14.8.05
GOST 5927–70
14–01.05
GOST 11371–68
83.104
83.014
10Пр 2гa×45
GOST 3128–70
83.061
83.011E
Ø 70
5×40
GOST 3129–70
19)
А–А
83.301
M12×45–88.05
GOST 3033–73
12–01.05
GOST 11371–68
10Пр 2гa×45
ГОСТ 3128–70
A
Б–Б
83.103
Б
70.305
4×25
GOST 3129–70
83.013
83.101
83.102
83.061
5×40
GOST 3129–70
M10×35.88.05
GOST 7808–70
10–01.05
GOST 11371–68
84.011E
M10×60.88.05
GOST 7805–70
20)

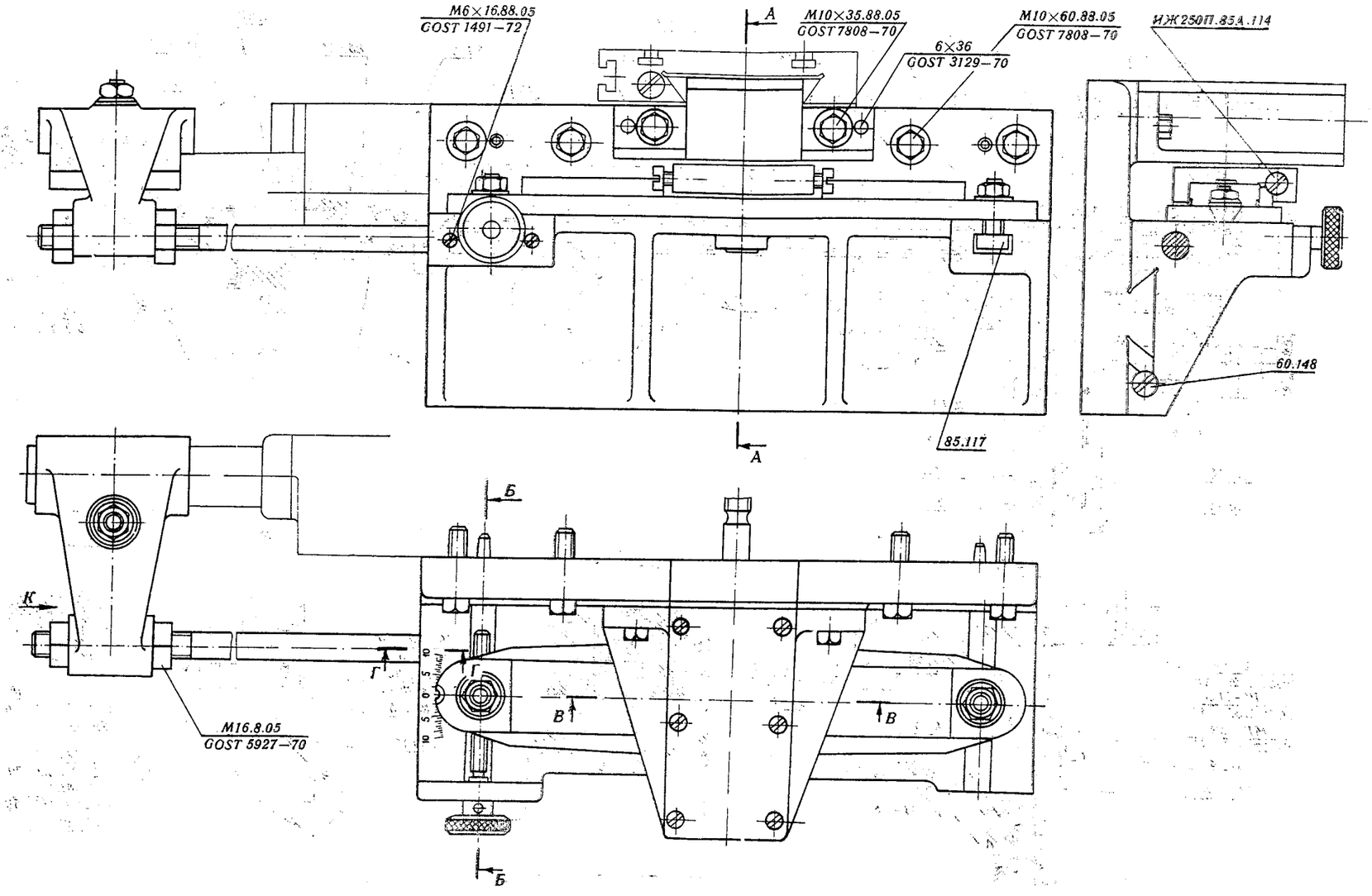
M6×16.88.05
GOST 1491–72
A
M10×35.88.05
GOST 7808–70
M10×60.88.05
GOST 7808–70
6×36
GOST 3129–70
ИЖ250П.85А.114
60.148
85.117
A
Б
K
Г
Г
B
B
M16.8.05
GOST 5927–70
Б

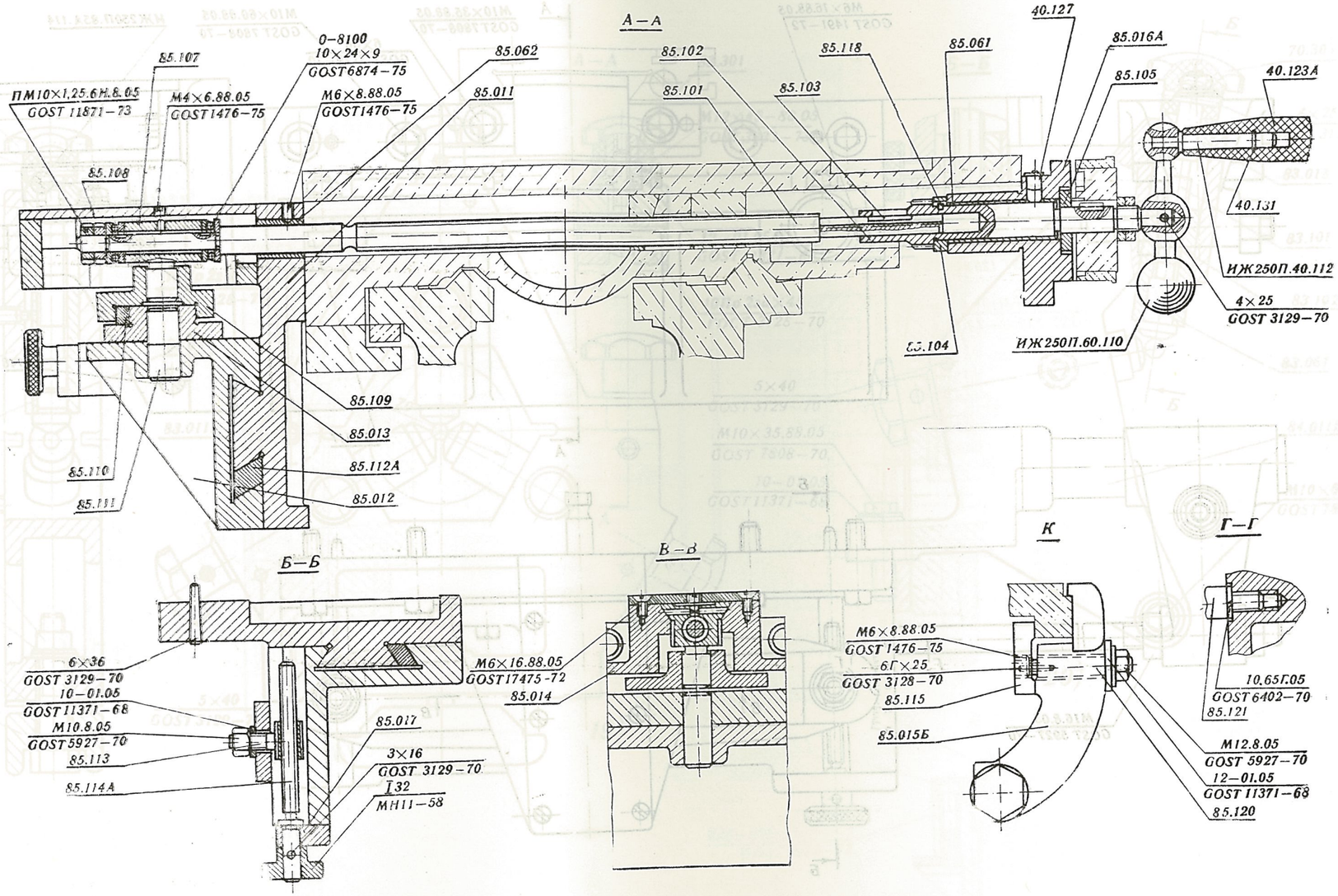
А—А
0–8100
10×24×9
GOST 6874–75
ПМ10×1,25.6Н.8.05
GOST 11871–73
М4×6.88.05
GOST 1476–75
М6×8.88.05
GOST 1476–75
85.107
85.108
85.062
85.011
85.102
85.101
85.118
85.103
85.061
40.127
85.016А
85.105
40.123А
40.131
ИЖ250П.40.112
4×25
GOST 3129–70
ИЖ250П.60.110
85.104
85.109
85.013
85.112А
85.012
85.110
85.111
Б—Б
6×36
GOST 3129–70
10–01.05
GOST 11371–68
М10.8.05
GOST 5927–70
85.113
85.114А
85.017
3×16
GOST 3129–70
I32
МН11–58
В—В
М6×16.88.05
GOST 17475–72
85.014
К
Г—Г
М6×8.88.05
GOST 1476–75
6Г×25
GOST 3128–70
85.115
85.015Б
10.65Г.05
GOST 6402–70
85.121
М12.8.05
GOST 5927–70
12–01.05
GOST 11371–68
85.120

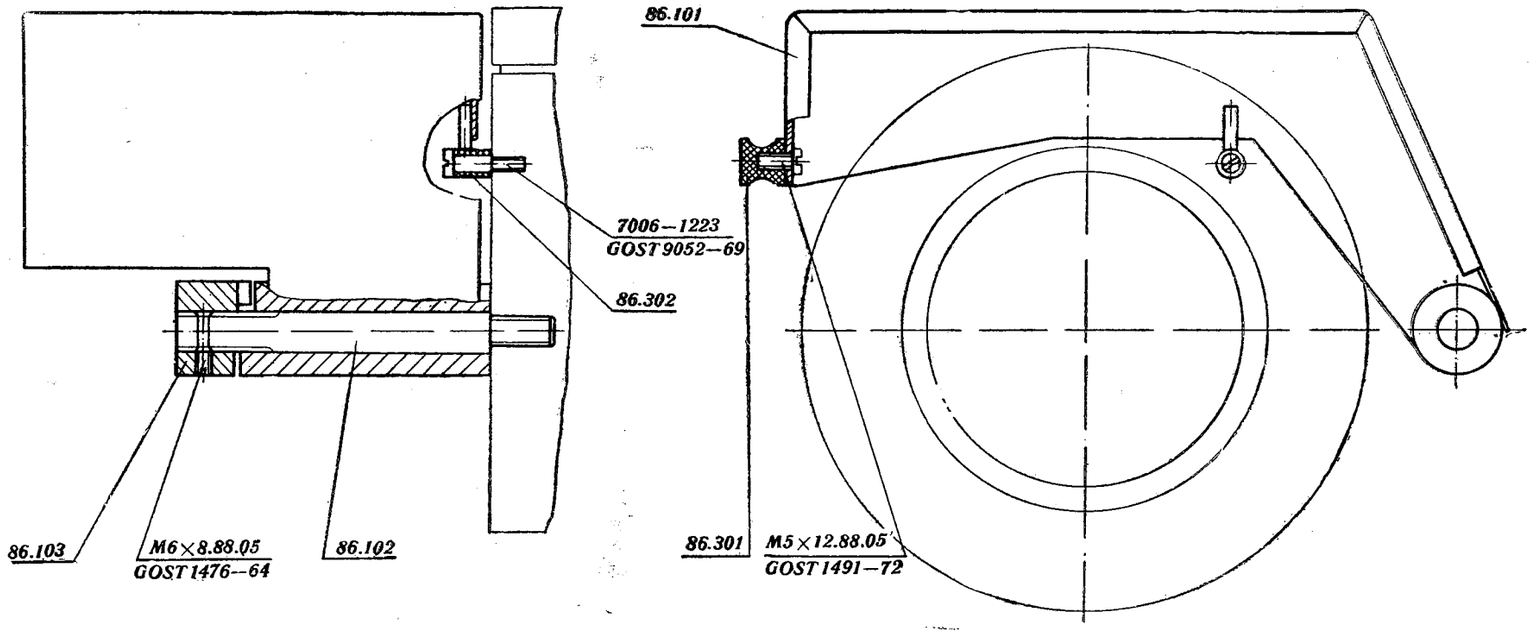
86.101
7006–1223
GOST 9052–69
86.302
86.103
M6×8.88.05
GOST 1476–64
86.102
86.301
M5×12.88.05
GOST 1491–72

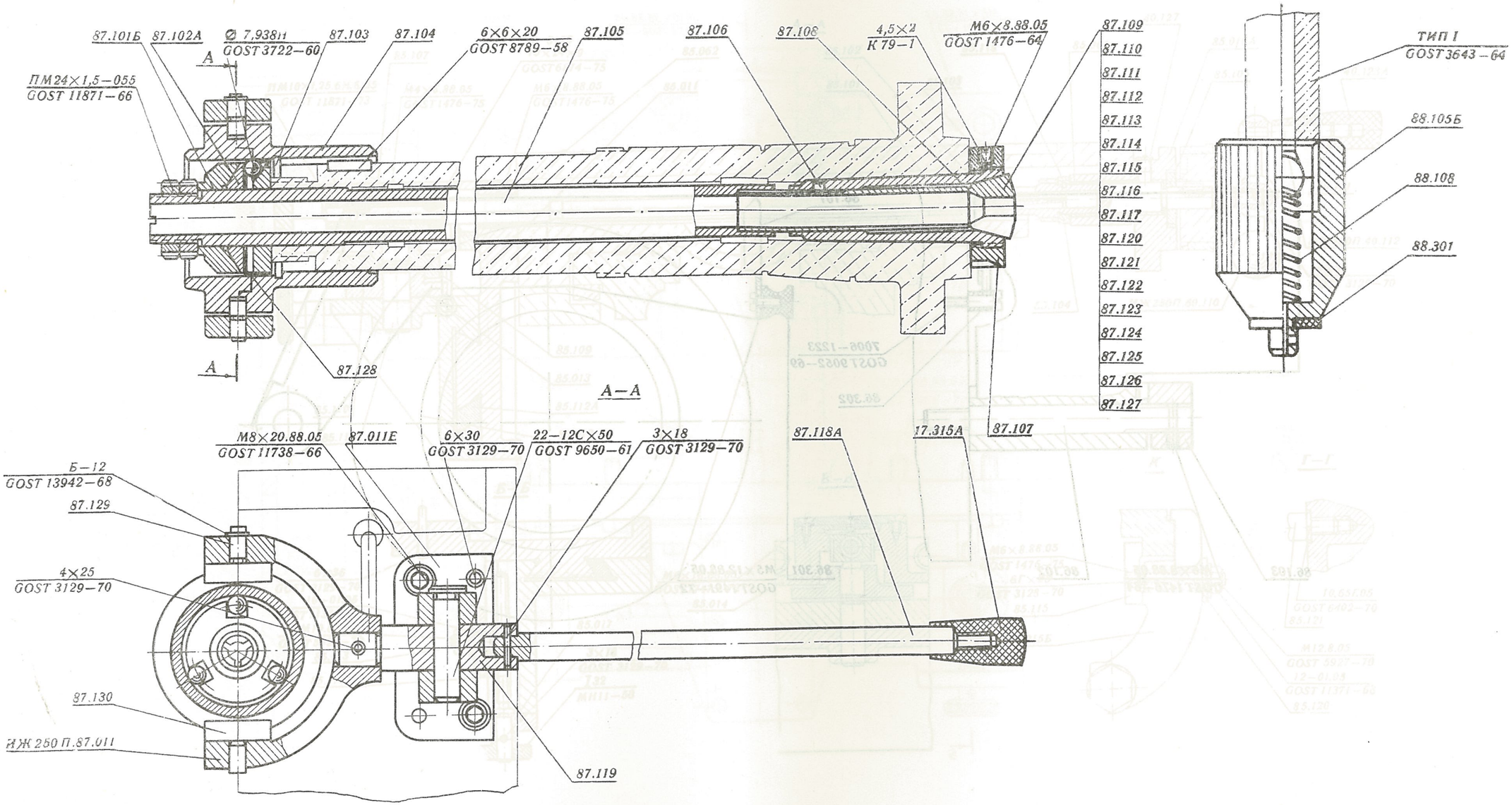
87.101Б
87.102А
Ø 7,93811
GOST 3722–60
87.103
87.104
6×6×20
GOST 8789–58
87.105
87.106
87.108
4,5×2
К 79–1
М6×8.88.05
GOST 1476–64
87.109
87.110
87.111
87.112
87.113
87.114
87.115
87.116
87.117
87.120
87.121
87.122
87.123
87.124
87.125
87.126
87.127
ТИП I
GOST 3643–64
88.105Б
88.108
88.301
ПМ24×1,5–055
GOST 11871–66
А
А
87.128
А–А
М8×20.88.05
GOST 11738–66
87.011Е
6×30
GOST 3129–70
22–12С×50
GOST 9650–61
3×18
GOST 3129–70
87.118А
17.315А
87.107
Б–12
GOST 13942–68
87.129
4×25
GOST 3129–70
87.130
МЖ 250 П.87.011
87.119

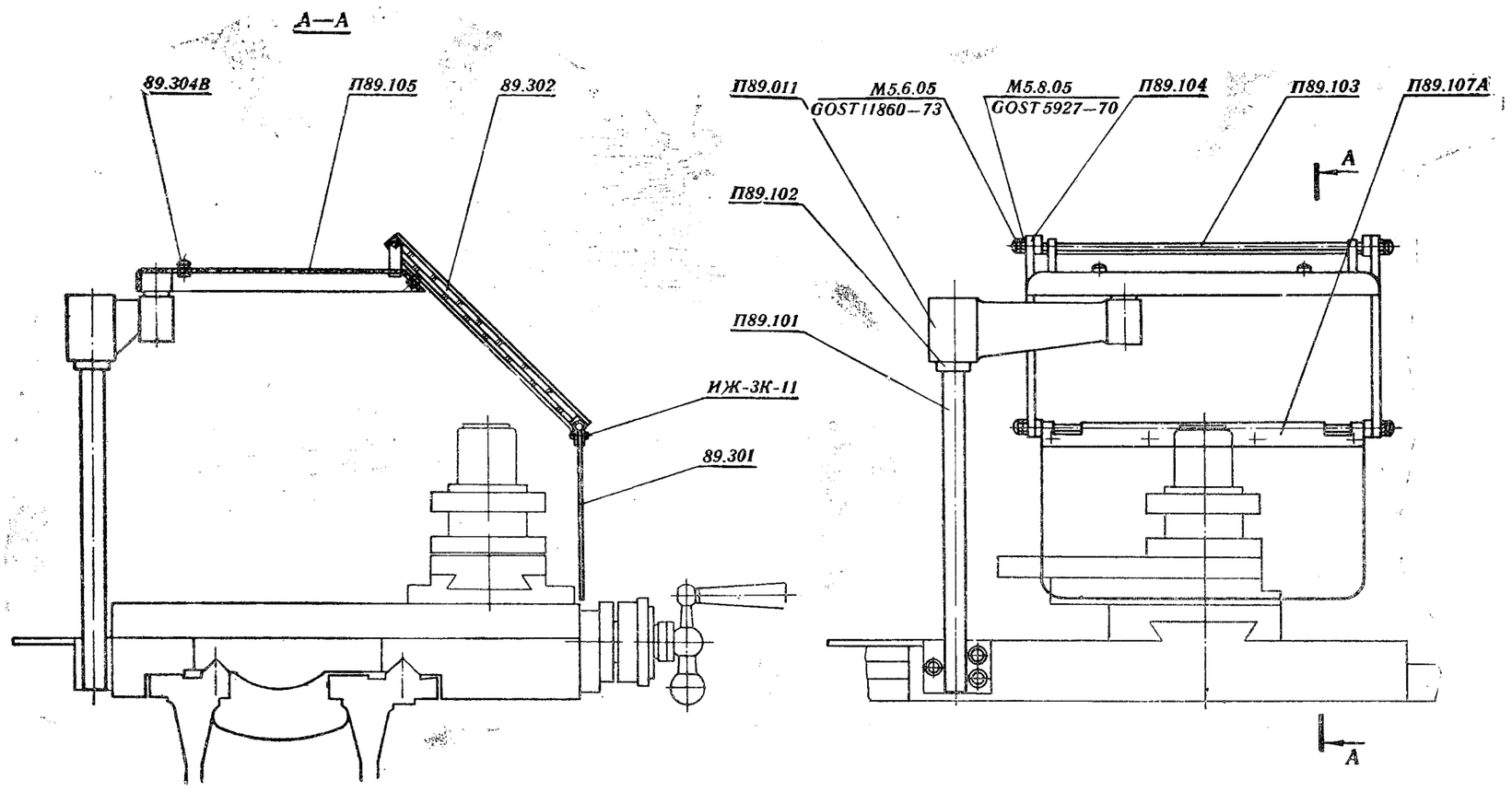
А—А
89.304В
П89.105
89.302
П89.011
М5.6.05
ГОСТ 11860—73
М5.8.05
ГОСТ 5927—70
П89.104
П89.103
П89.107А
А
П89.102
П89.101
ИЖ-3К-11
89.301
А



Внешторгиздат. № заказа 425. Каталог запасных частей универсального токарно-винторезного станка 1И611П на русском, английском, французском, немецком и испанском языках.