POHLED P

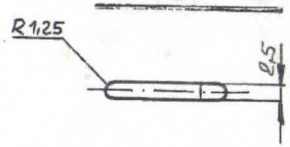

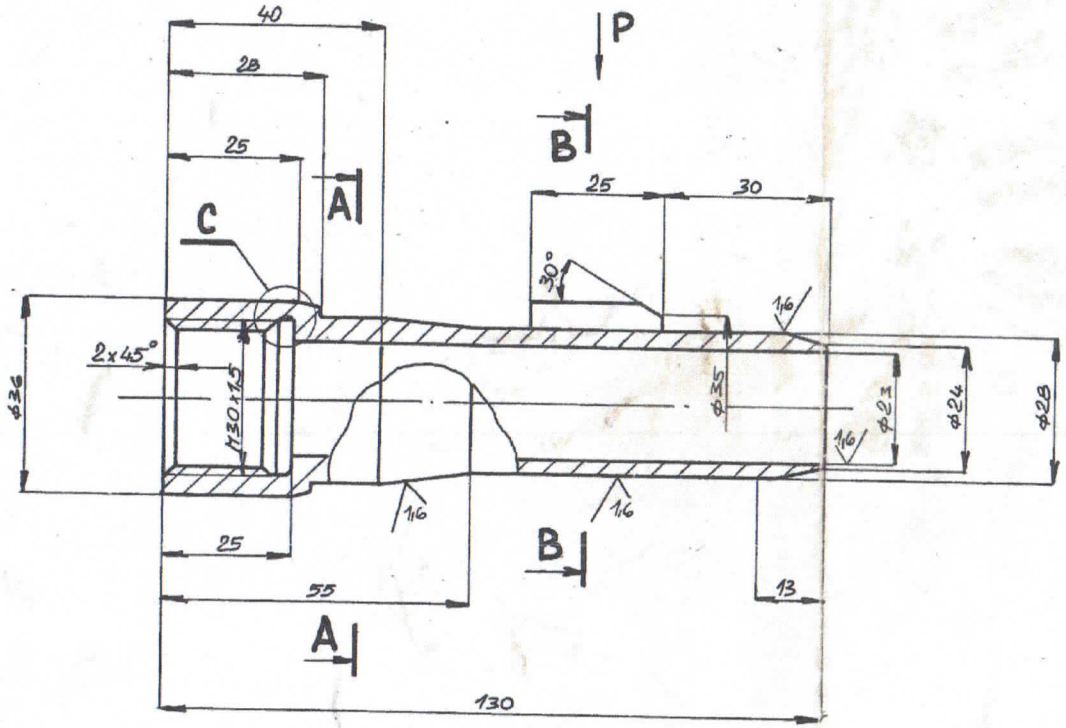

ŘEZ A-A

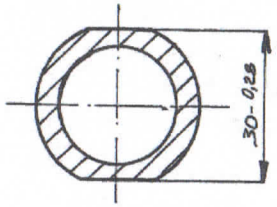

DETAIL C

M 2:1

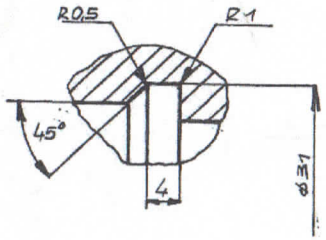

ŘEZ B-B

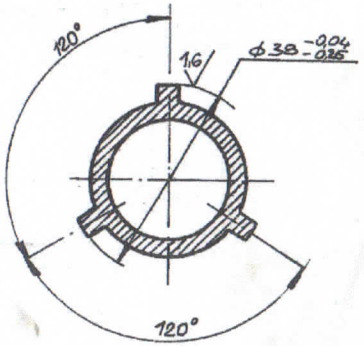

POZNÁMKA: VYRAZIT ČÍSLO 3200 O VÝŠCE 3,5 mm.

Poř. číslo	Číslo výkresu	1	Název	ø36 x 130	17347
Číslo modelu					
Měřítko 1:1	Navrhl		Dílčí číslo výkresu Po-0-0388	Hmotnost 0,31 kg	
	Kreslil BRANDALÍK		Přezkoušel Kalas		
	Kopíroval		Schválil		
			Datum 24. 1. 1978		
FOSFA národní podnik POŠTORNÁ	Střediska KFT		Název VÝPLŇ 3200 HOŘÁK FOSFORU	Po	3	1486

POS. 5